VÁLVULA RETENÇÃO DUPLA PORTINHOLA

Bitola nominal (NPS) | 2" | Classe 300

01 VISTAS TÉCNICAS E COTAS

VISTA FRONTAL — FECHADA

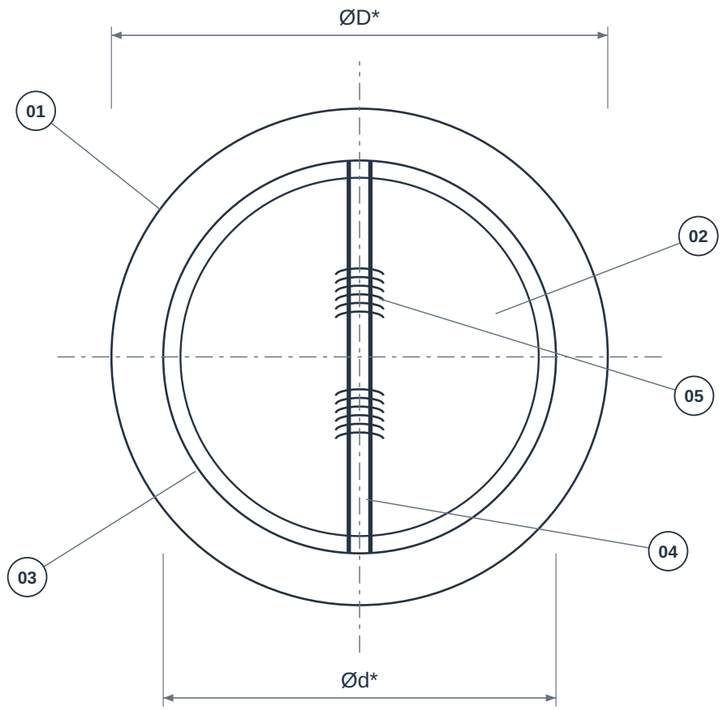

CORTE LATERAL — CURSO

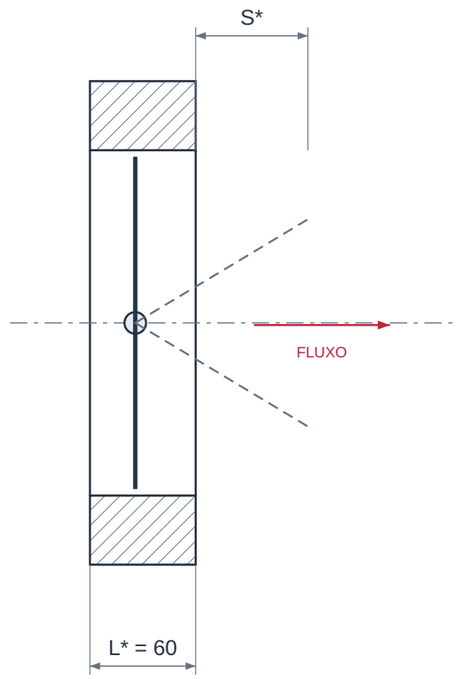

CONFERIR FOLGA DOS DISCOS

VISTAS ESQUEMÁTICAS • SEM ESCALA • * CONFIRMAR MODELO / REFERÊNCIA NA TABELA

02 QUADRO DIMENSIONAL

COTA	DESCRIÇÃO	VALOR
NPS	Bitola nominal	2"
DN	Diâmetro nominal	50
Classe	Classe / designação	300
L*	Comprimento / face a face de referência	60 mm
H*	Altura total / envelope	Confirmar modelo
ØD*	Diâmetro externo do corpo	Confirmar modelo
Ød*	Passagem livre de referência	Confirmar modelo
S*	Projeção dos discos abertos	Confirmar interferência com a linha

ELEMENTOS REPRESENTADOS

01 Corpo wafer
02 Duas portinholas
03 Sedes
04 Eixo
05 Molas de fechamento

LEITURA DO DESENHO

Desenho esquemático sem escala; cotas em mm. NPS/DN são designações nominais, não o diâmetro real de passagem.

* Cotas construtivas dependem do modelo. Confirmar dimensões, tolerâncias e desenho aprovado antes da fabricação ou montagem.

Referência para L*: CRANE - Duo-Chek, wafer G/H. L = B wafer G/H; CL300 NPS5 omitido por divergência pol/mm na fonte. Não comprova a configuração fornecida pela GDL.

Montagem entre flanges: confirmar furação, classe, face, diâmetro interno e folga para o curso do obturador.

VÁLVULA RETENÇÃO DUPLA PORTINHOLA

Bitola nominal (NPS) | 2" | Classe 300

03 IDENTIFICAÇÃO E CONFIGURAÇÃO

A retenção de dupla portinhola utiliza dois discos articulados, frequentemente assistidos por molas, para limitar o fluxo reverso. O corpo wafer permite montagem compacta entre flanges. Material de sede, molas e orientação de instalação influenciam o comportamento do conjunto.

Material	Corpo, discos, molas e sedes conforme serviço
Referência normativa	API 594 conforme modelo
Conexão	Entre flanges (wafer)
Bitola nominal (NPS)	2"
Diâmetro nominal (DN)	50
Classe de pressão	300
Limites de pressão e temperatura	Conforme modelo e condições de serviço

Confirmar a configuração comercial, limites de pressão/temperatura e documentação com a GDL.

04 CARACTERÍSTICAS TÉCNICAS

Obturadores	Duas portinholas montadas sobre eixo ou articulação do projeto.
Operação	Acionamento automático pelo fluido; molas auxiliam o fechamento quando presentes.
Corpo	Construção wafer entre flanges é comum; outras interfaces dependem da série.
Comprimento	Face a face compacto conforme desenho e norma aplicável.
Vedação	Elastomérica ou metal-metal, de acordo com serviço e estanqueidade requerida.
Orientação	Posição da válvula e do eixo devem seguir o manual.
Pressão de abertura	Depende de molas, peso dos discos e orientação de montagem.
Comportamento dinâmico	Fechamento rápido pode reduzir refluxo; proteção contra transientes requer avaliação do sistema.
Interfaces	Conferir diâmetro interno dos flanges/tubos e espaço para o curso das portinholas.
Dimensionamento	Vazão, velocidade, perda de carga e diferencial de pressão devem ser avaliados.

05 MATERIAIS E CONSTRUÇÃO

Alternativas de seleção; a configuração fornecida é definida na proposta aprovada.

Corpo	Ferro nodular, WCB, inox ou outras ligas conforme projeto.
Portinholas, eixo e molas	Materiais inoxidáveis ou ligas compatíveis com o fluido e fadiga prevista.
Sedes	EPDM, NBR e outras soluções resilientes, ou metálicas, conforme aplicação.

06 NORMAS E ESCOPO

API 594	Referência de construção e dimensões face a face conforme tipo e escopo.
API 598	Ensaios de corpo e vedação conforme especificação.
ASME B16.34	Requisitos quando aplicáveis ao material e projeto.

Normas e edições aplicáveis dependem do projeto e do modelo. A referência à norma não representa, isoladamente, certificação ou comprovação de ensaio.

07 APLICAÇÕES E SELEÇÃO

• Restrição de contrafluxo em linhas industriais.

• Proteção funcional de sistemas de bombeamento, com avaliação dos transientes.

Para cotar, informe:

• Vazão mínima e máxima e posição de montagem.

• Sede, mola, fluido e temperatura.

• Classe, furação e espaço de abertura dos discos.

08 CRITÉRIOS DA ESPECIFICAÇÃO

• Confirme a viabilidade da combinação de diâmetro, classe e materiais na proposta, especialmente em grandes diâmetros.

• Defina o critério de estanqueidade e o vazamento admissível do modelo. A classificação de uma série não se aplica automaticamente a todas as válvulas da família.

09 BASE DIMENSIONAL E REFERÊNCIAS

Critérios dimensionais e leitura das cotas: consulte o quadro e as notas da primeira folha.

1. CRANE - Duo-Chek, wafer G/H - p. 3-4
2. Bray - Retenção dupla portinhola
3. Interválvulas - Catálogo geral, Série S500

Catálogos de terceiros documentam referências dimensionais e alternativas construtivas; não identificam necessariamente o fabricante do item fornecido pela GDL.

10 ATENDIMENTO GDL

Ver produto no site GDL | Solicitar cotação

vendas@gdltubos.com.br | Central de vendas em São Paulo/SP | Matriz em Registro/SP