VÁLVULA GUILHOTINA

Bitola nominal (NPS) | 18" | Classe 150 (150#)

01 VISTAS TÉCNICAS E COTAS

VISTA FRONTAL

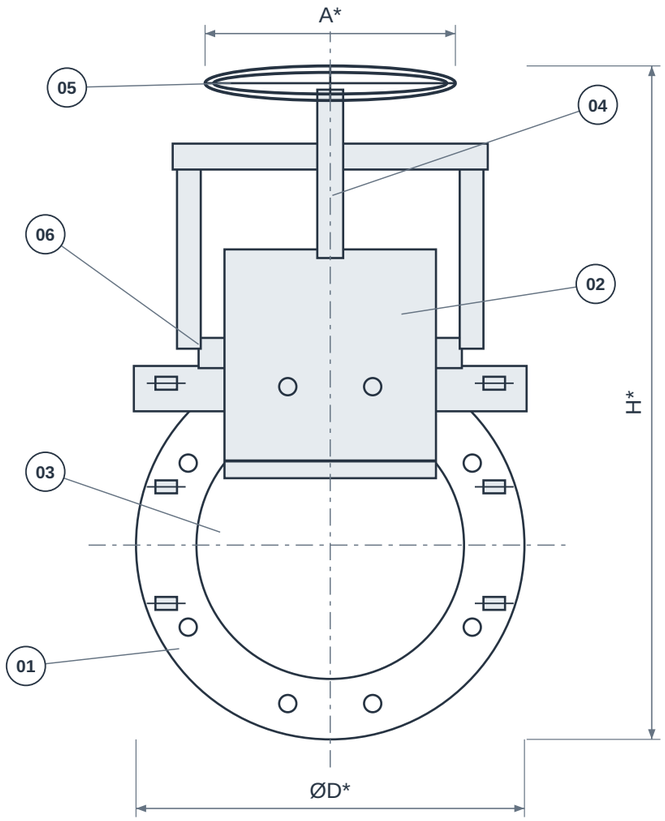

VISTA LATERAL / CORTE

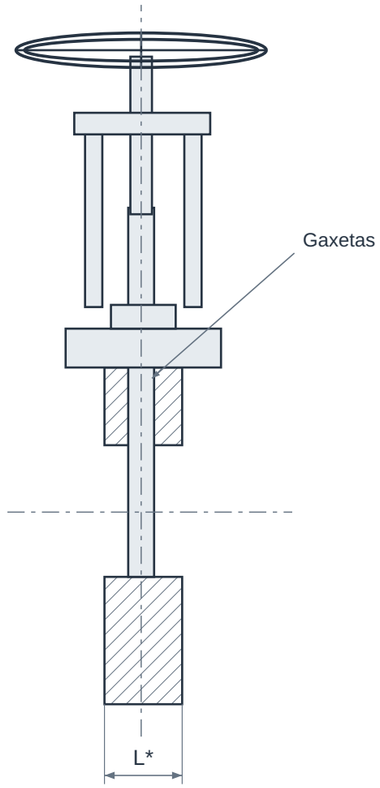

HASTE / ACIONAMENTO CONFORME MODELO

VISTAS ESQUEMÁTICAS • SEM ESCALA • * CONFIRMAR MODELO / REFERÊNCIA NA TABELA

02 QUADRO DIMENSIONAL

COTA	DESCRIÇÃO	VALOR
NPS	Bitola nominal	18"
DN	Diâmetro nominal	450
Classe	Classe / designação	150
L*	Comprimento / face a face de referência	Confirmar modelo
H*	Altura total / envelope	Confirmar modelo
A*	Envelope do acionamento	Confirmar modelo
ØD*	Diâmetro externo do corpo	Confirmar modelo
Ød*	Passagem livre de referência	Confirmar modelo

ELEMENTOS REPRESENTADOS

01 Corpo
02 Lâmina / guilhotina
03 Sede
04 Haste
05 Volante
06 Guias e gaxetas

LEITURA DO DESENHO

Desenho esquemático sem escala; cotas em mm. NPS/DN são designações nominais, não o diâmetro real de passagem.

* Cotas construtivas dependem do modelo. Confirmar dimensões, tolerâncias e desenho aprovado antes da fabricação ou montagem.

A combinação desta folha não possui dimensão numérica validada no catálogo de referência; solicitar desenho do modelo ofertado.

Montagem entre flanges: conferir compatibilidade com Classe 150, furação, face, diâmetro interno e folga para o curso do obturador.

VÁLVULA GUILHOTINA

Bitola nominal (NPS) | 18" | Classe 150 (150#)

03 IDENTIFICAÇÃO E CONFIGURAÇÃO

A válvula guilhotina usa uma faca de movimento linear para bloquear o escoamento. Há modelos para fluidos com sólidos em suspensão e versões uni ou bidirecionais. Concentração, tamanho das partículas, abrasividade e diferencial de pressão são dados essenciais para a seleção.

Material	Corpo, lâmina e sede conforme serviço
Referência normativa	Projeto e norma conforme modelo
Conexão	Wafer, lug ou flangeada conforme modelo
Bitola nominal (NPS)	18"
Diâmetro nominal (DN)	450
Configuração	Classe 150 (150#)
Limites de pressão e temperatura	Conforme modelo e condições de serviço

Classe 150 (150#). Corpo, sede, acionamento, dimensões e padrão de montagem dependem do modelo e do desenho aprovado para o fornecimento.

04 CARACTERÍSTICAS TÉCNICAS

Obturador	Faca de deslocamento linear.
Uso	Isolamento de fluidos e suspensões compatíveis com o projeto escolhido.
Sentido de vedação	Unidirecional ou bidirecional conforme modelo; respeitar a orientação indicada.
Construção	Wafer, corpo bipartido, faca passante ou outras variantes de projeto.
Passagem	Geometria e área livre definidas pelo corpo e pela posição da faca.
Vedação	Sede resiliente ou metálica e gaxetas ao redor da faca.
Acionamento	Volante, redutor, pneumático, elétrico ou hidráulico conforme esforço e ciclo.
Pressão admissível	Pode mudar com o diâmetro; não deduzir a partir da furação dos flanges.
Manutenção	Prever espaço para curso da faca, gaxetas e acesso ao atuador.
Características do fluido	Informar sólidos, granulometria, concentração, viscosidade e abrasividade.

05 MATERIAIS E CONSTRUÇÃO

Alternativas de seleção; a configuração fornecida é definida na proposta aprovada.

Corpo	Ferro fundido/nodular, aço carbono, inox ou ligas conforme construção.
Faca	Inox ou outra liga especificada, com espessura e tratamento adequados.
Sede e gaxetas	EPDM, NBR, PTFE, soluções metálicas ou materiais especiais conforme fluido e temperatura.

06 NORMAS E ESCOPO

ASME B16.5 / EN 1092	Referências de interface de flange quando especificadas; não definem isoladamente a pressão da válvula.
Padrão construtivo do fabricante / norma contratual	Confirmar projeto, face a face, ensaios e critérios de vazamento para a série.

Normas e edições aplicáveis dependem do projeto e do modelo. A referência à norma não representa, isoladamente, certificação ou comprovação de ensaio.

07 APLICAÇÕES E SELEÇÃO

• Papel e celulose.

• Mineração e suspensões industriais.

• Processos químicos e agroindustriais compatíveis.

Para cotar, informe:

• Sólidos presentes e condição de abrasão.

• Pressão diferencial nos dois sentidos e temperatura.

• Tipo de sede, acionamento e necessidade de faca passante.

08 CRITÉRIOS DA ESPECIFICAÇÃO

• Confirme a pressão admissível para o diâmetro e a construção escolhidos. A norma de projeto deve ser específica da guilhotina; API 600 não se aplica automaticamente a essa família.

• A disponibilidade de cada combinação deve ser confirmada na cotação. O catálogo de um fabricante serve como referência técnica.

09 BASE DIMENSIONAL E REFERÊNCIAS

Critérios dimensionais e leitura das cotas: consulte o quadro e as notas da primeira folha.

1. Orbinox - EX, guilhotina unidirecional
2. Orbinox - Guilhotina unidirecional EX
3. Orbinox - Folha de dados EX, revisão 19

Catálogos de terceiros documentam referências dimensionais e alternativas construtivas; não identificam necessariamente o fabricante do item fornecido pela GDL.

10 ATENDIMENTO GDL

Ver produto no site GDL | Solicitar cotação

vendas@gdltubos.com.br | Central de vendas em São Paulo/SP | Matriz em Registro/SP

VÁLVULA GUILHOTINA · 18 pol.

REFERÊNCIAS DIMENSIONAIS IDENTIFICADAS · COTAS EM mm, SALVO INDICAÇÃO

Classe de pressão: 150 (150#). Os materiais, a conexão e a construção da unidade ofertada são definidos na proposta. As tabelas abaixo são referências de modelos identificados; conferir a correspondência com o desenho aprovado para o fornecimento.

Bitola nominal: NPS 18 · **DN:** 450 · **Classe do produto:** 150 (150#) · **Uso:** comparação e seleção técnica

01 FACE A FACE E PASSAGEM DO MODELO

Orbinox — EX, guilhotina unidirecional

Classe da referência	L · face a face
Conforme faixa da série citada	106 mm

Cada linha vale para a construção citada. Não misturar o face a face de uma classe com a passagem ou o envelope de outro modelo. As páginas anteriores apresentam a classe 150 e identificam as dimensões aplicáveis ao modelo de referência.

A cota L foi registrada por bitola para essa série. A pressão admissível não está definida nesta tabela; verificar a faixa de pressão e a conexão da configuração selecionada.

Fonte: Orbinox — EX, guilhotina unidirecional · p. 1–2, 09.2025 Rev.7
https://www.orbinox.com.br/sites/default/files/descargas/ds_ex_pt_r7.pdf

02 INTERFACE DE MONTAGEM

Verificação	Dado necessário
Padrão e classe	Identificar flange acoplado, face e padrão da conexão.
Furação e fixação	Confirmar círculo, quantidade, diâmetro e tipo de parafuso/rosca do conjunto.
Interferência	Conferir diâmetro interno do tubo e o curso do obturador.

Montagem wafer/lug e dimensões de flange não são o diâmetro externo do corpo. A furação aplicável pertence à configuração confirmada, não apenas à bitola nominal.

03 COTAS CONSTRUTIVAS E LIMITES DA REFERÊNCIA

Campo a confirmar	Como aplicar corretamente
H · altura / envelope	Exige desenho do modelo e estado de abertura. Distinguir altura total de altura medida a partir do eixo.
A · acionamento	Volante, alavanca, redutor ou atuador e seu curso alteram o espaço necessário para operação.
d · passagem e construção	A passagem real e os detalhes de sede/obturador pertencem ao modelo; o diâmetro nominal não é uma medida interna real.
Massa, torque e desempenho	Massa, torque, Kv/Cv e limites de pressão–temperatura exigem os dados da configuração selecionada; não são inferidos das cotas acima.

Leitura conjunta. As duas páginas anteriores preservam o desenho esquemático e o conteúdo técnico de base. Este complemento acrescenta dados de modelos identificados. Nenhuma tabela substitui o desenho aprovado da unidade fornecida; normas citadas não constituem certificado de ensaio.