# VÁLVULA GAVETA

Bitola nominal (NPS) | 5" | Classe 300



## 01 VISTAS TÉCNICAS E COTAS

### CORTE LONGITUDINAL A-A

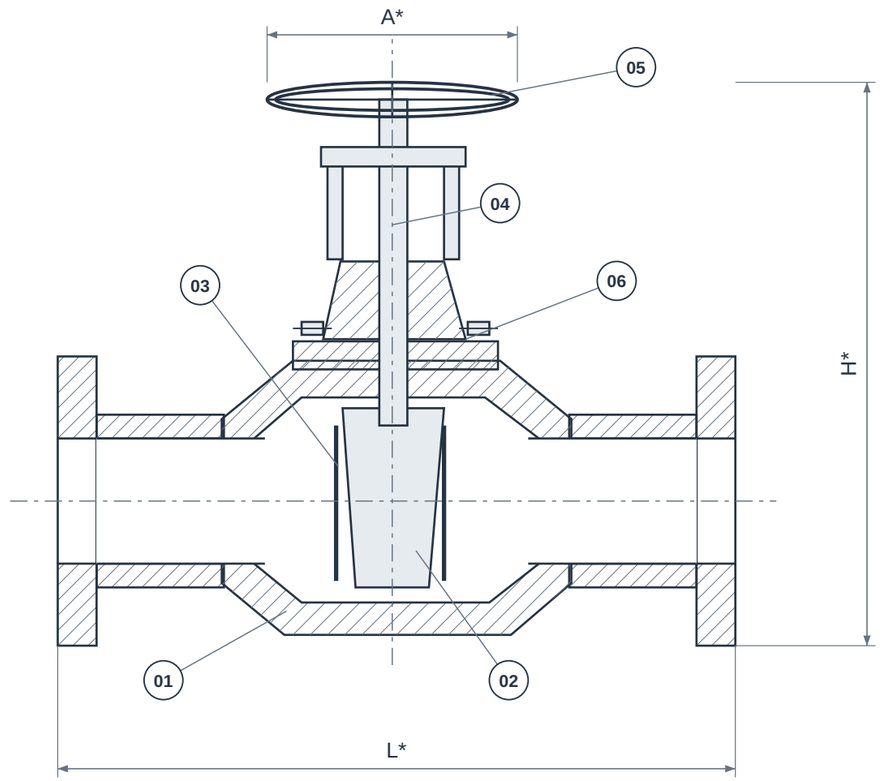


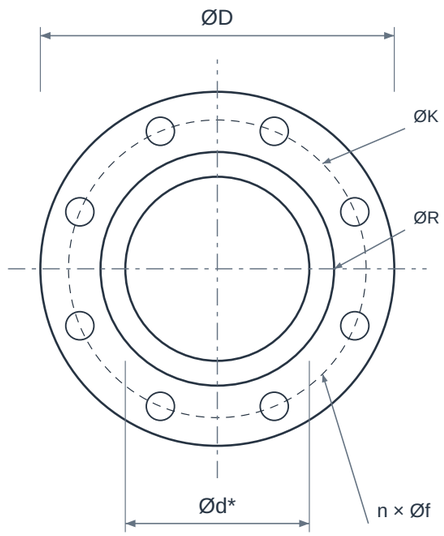


**VISTA DE EXTREMIDADE**

CUNHA EM CORTE

VISTAS ESQUEMÁTICAS • SEM ESCALA • * CONFIRMAR MODELO / REFERÊNCIA NA TABELA

## 02 QUADRO DIMENSIONAL

| COTA | DESCRIÇÃO | VALOR |
|---|---|---|
| **NPS** | Bitola nominal | 5" |
| **DN** | Diâmetro nominal | 125 |
| **Classe** | Classe / designação | 300 |
| **L*** | Comprimento / face a face de referência | Confirmar modelo |
| **H*** | Altura total / envelope | Confirmar modelo |
| **A*** | Envelope do acionamento | Confirmar modelo |
| **ØD** | Diâmetro externo da interface | 279,4 mm |
| **ØK** | Círculo de furação da interface | 234,95 mm |
| **ØR** | Diâmetro da face ressaltada RF | 185,74 mm |
| **n × Øf** | Furos equidistantes da interface | 8 × 22,23 mm |
| **Ød*** | Passagem livre de referência | Confirmar modelo |

### ELEMENTOS REPRESENTADOS

01 Corpo
02 Cunha / gaveta
03 Sedes
04 Haste
05 Volante
06 Castelo e gaxetas

### LEITURA DO DESENHO

Desenho esquemático sem escala; cotas em mm. NPS/DN são designações nominais, não o diâmetro real de passagem.

* Cotas construtivas dependem do modelo. Confirmar dimensões, tolerâncias e desenho aprovado antes da fabricação ou montagem.

A combinação desta folha não possui dimensão numérica validada no catálogo de referência; solicitar desenho do modelo ofertado.

ØD/ØK/ØR e furação: interface RF ASME B16.5, Classe 300. Não definem o envelope nem a pressão admissível da válvula/filtro.

# VÁLVULA GAVETA

Bitola nominal (NPS) | 5" | Classe 300

## 03 IDENTIFICAÇÃO E CONFIGURAÇÃO

A válvula gaveta interrompe o fluxo pelo deslocamento linear de uma cunha ou obturador. Em linhas industriais, é normalmente selecionada para trabalhar completamente aberta ou fechada. Construção da cunha, haste, castelo, materiais e padrão das extremidades devem ser informados na cotação.

| | |
|---|---|
| **Material** | Aço carbono, inox ou outro material especificado |
| **Referência normativa** | API 600 / ASME B16.34 conforme modelo |
| **Conexão** | Flangeada RF |
| **Bitola nominal (NPS)** | 5" |
| **Diâmetro nominal (DN)** | 125 |
| **Classe de pressão** | 300 |
| **Limites de pressão e temperatura** | Conforme modelo e condições de serviço |

Confirmar a configuração comercial, limites de pressão/temperatura e documentação com a GDL.

## 04 CARACTERÍSTICAS TÉCNICAS

| | |
|---|---|
| **Função principal** | Isolamento da linha; evitar usar uma gaveta de bloqueio como regulador contínuo. |
| **Movimento** | Deslocamento linear da cunha, acionado por múltiplas voltas ou atuador. |
| **Obturador** | Cunha rígida ou flexível, conforme projeto e serviço. |
| **Haste** | Ascendente ou não ascendente, conforme construção; reservar espaço para o curso. |
| **Castelo** | Parafusado ou outra solução de projeto especificada. |
| **Vedação** | Sedes metálicas ou outra configuração; material do trim deve ser definido. |
| **Extremidades** | Flange RF/RTJ ou solda BW, conforme modelo e tubulação. |
| **Acionamento** | Volante, redutor ou atuador; avaliar torque, diâmetro e diferencial de pressão. |
| **Dimensões de montagem** | Face a face, altura aberta e acesso ao volante devem ser conferidos. |
| **Pressão-temperatura** | Verificar curva do material e limites do conjunto, sem converter classe diretamente em psi. |

## 05 MATERIAIS E CONSTRUÇÃO

Alternativas de seleção; a configuração fornecida é definida na proposta aprovada.

| | |
|---|---|
| **Corpo e castelo** | Aço carbono fundido ASTM A216 WCB, inox ou ligas conforme o modelo. |
| **Cunha, haste e sedes** | Aços inoxidáveis e revestimentos de endurecimento são opções de trim. |
| **Gaxetas e junta do castelo** | Materiais compatíveis com fluido, temperatura e requisitos de emissões. |

## 06 NORMAS E ESCOPO

| | |
|---|---|
| **API 600** | Gavetas de aço com extremidades flangeadas/BW e castelo parafusado, dentro do seu escopo. |
| **ASME B16.34** | Projeto e relação pressão-temperatura, quando especificada. |
| **ASME B16.10 / ASME B16.5** | Face a face e interfaces flangeadas no escopo aplicável. |
| **API 598** | Inspeção e ensaios conforme contrato. |

Normas e edições aplicáveis dependem do projeto e do modelo. A referência à norma não representa, isoladamente, certificação ou comprovação de ensaio.

## 07 APLICAÇÕES E SELEÇÃO

• Bloqueio de linhas de processo.

• Instalações petroquímicas, de energia, óleo e gás e utilidades industriais.

**Para cotar, informe:**

• Tipo de cunha, trim e material do corpo.

• Altura disponível com válvula aberta.

• Conexão, classe, acionamento e ensaios requeridos.

## 08 CRITÉRIOS DA ESPECIFICAÇÃO

• Identifique a construção da gaveta no pedido. Modelos de cunha API 600 e modelos slab/API 6D têm requisitos distintos.

• Reengaxetamento e desmontagem exigem isolamento e despressurização, conforme o manual e os procedimentos de manutenção aplicáveis.

## 09 BASE DIMENSIONAL E REFERÊNCIAS

Critérios dimensionais e leitura das cotas: consulte o quadro e as notas da primeira folha.

1. Bonney Forge - Cast Steel Valves, gaveta RF
2. CCTF - Forged Steel Flanges, pp. 6-9 (dimensões e notas RF)
3. Texas Flange - ASME B16.5, classes 150 e 300, sistema USC
4. Niagara - Gaveta WCB Classe 150 Figura 276
5. API - Documentos dos programas Monograma/APIQR
6. ASME - Escopo B16.34
7. Velan - Gaveta de cunha flexível

Catálogos de terceiros documentam referências dimensionais e alternativas construtivas; não identificam necessariamente o fabricante do item fornecido pela GDL.

## 10 ATENDIMENTO GDL

Ver produto no site GDL | Solicitar cotação

vendas@gdltubos.com.br | Central de vendas em São Paulo/SP | Matriz em Registro/SP