VÁLVULA GAVETA

Bitola nominal (NPS) | 10" | Classe 300

01 VISTAS TÉCNICAS E COTAS

CORTE LONGITUDINAL A-A

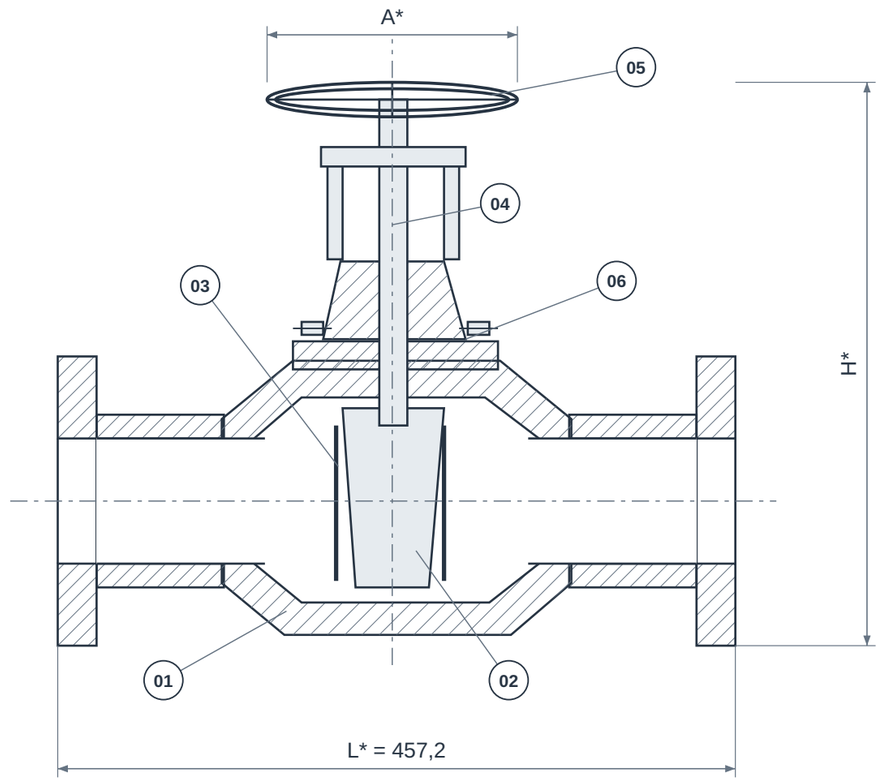

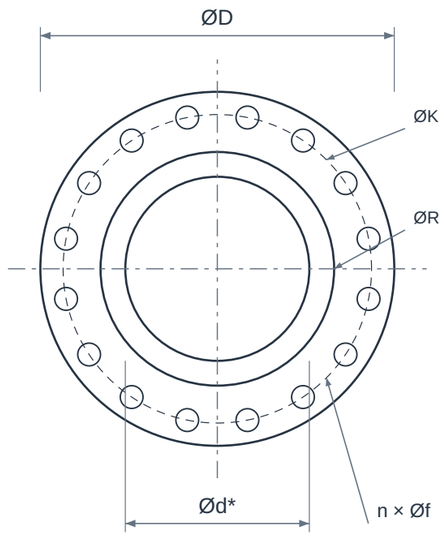

VISTA DE EXTREMIDADE

CUNHA EM CORTE

VISTAS ESQUEMÁTICAS • SEM ESCALA • * CONFIRMAR MODELO / REFERÊNCIA NA TABELA

02 QUADRO DIMENSIONAL

COTA	DESCRIÇÃO	VALOR
NPS	Bitola nominal	10"
DN	Diâmetro nominal	250
Classe	Classe / designação	300
L*	Comprimento / face a face de referência	457,2 mm
H*	Altura total / envelope	Confirmar modelo
A*	Envelope do acionamento	Confirmar modelo
ØD	Diâmetro externo da interface	444,5 mm
ØK	Círculo de furação da interface	387,35 mm
ØR	Diâmetro da face ressaltada RF	323,85 mm
n × Øf	Furos equidistantes da interface	16 × 28,57 mm
Ød*	Passagem livre de referência	Confirmar modelo

ELEMENTOS REPRESENTADOS

01 Corpo
02 Cunha / gaveta
03 Sedes
04 Haste
05 Volante
06 Castelo e gaxetas

LEITURA DO DESENHO

Desenho esquemático sem escala; cotas em mm. NPS/DN são designações nominais, não o diâmetro real de passagem.

* Cotas construtivas dependem do modelo. Confirmar dimensões, tolerâncias e desenho aprovado antes da fabricação ou montagem.

Referência para L*: Bonney Forge - Cast Steel Valves, gaveta RF. L = face a face do modelo indicado. Não comprova a configuração fornecida pela GDL.

ØD/ØK/ØR e furação: interface RF ASME B16.5, Classe 300. Não definem o envelope nem a pressão admissível da válvula/filtro.

VÁLVULA GAVETA

Bitola nominal (NPS) | 10" | Classe 300

03 IDENTIFICAÇÃO E CONFIGURAÇÃO

A válvula gaveta interrompe o fluxo pelo deslocamento linear de uma cunha ou obturador. Em linhas industriais, é normalmente selecionada para trabalhar completamente aberta ou fechada. Construção da cunha, haste, castelo, materiais e padrão das extremidades devem ser informados na cotação.

Material	Aço carbono, inox ou outro material especificado
Referência normativa	API 600 / ASME B16.34 conforme modelo
Conexão	Flangeada RF
Bitola nominal (NPS)	10"
Diâmetro nominal (DN)	250
Classe de pressão	300
Limites de pressão e temperatura	Conforme modelo e condições de serviço

Confirmar a configuração comercial, limites de pressão/temperatura e documentação com a GDL.

04 CARACTERÍSTICAS TÉCNICAS

Função principal	Isolamento da linha; evitar usar uma gaveta de bloqueio como regulador contínuo.
Movimento	Deslocamento linear da cunha, acionado por múltiplas voltas ou atuador.
Obturador	Cunha rígida ou flexível, conforme projeto e serviço.
Haste	Ascendente ou não ascendente, conforme construção; reservar espaço para o curso.
Castelo	Parafusado ou outra solução de projeto especificada.
Vedação	Sedes metálicas ou outra configuração; material do trim deve ser definido.
Extremidades	Flange RF/RTJ ou solda BW, conforme modelo e tubulação.
Acionamento	Volante, redutor ou atuador; avaliar torque, diâmetro e diferencial de pressão.
Dimensões de montagem	Face a face, altura aberta e acesso ao volante devem ser conferidos.
Pressão-temperatura	Verificar curva do material e limites do conjunto, sem converter classe diretamente em psi.

05 MATERIAIS E CONSTRUÇÃO

Alternativas de seleção; a configuração fornecida é definida na proposta aprovada.

Corpo e castelo	Aço carbono fundido ASTM A216 WCB, inox ou ligas conforme o modelo.
Cunha, haste e sedes	Aços inoxidáveis e revestimentos de endurecimento são opções de trim.
Gaxetas e junta do castelo	Materiais compatíveis com fluido, temperatura e requisitos de emissões.

06 NORMAS E ESCOPO

API 600	Gavetas de aço com extremidades flangeadas/BW e castelo parafusado, dentro do seu escopo.
ASME B16.34	Projeto e relação pressão-temperatura, quando especificada.
ASME B16.10 / ASME B16.5	Face a face e interfaces flangeadas no escopo aplicável.
API 598	Inspeção e ensaios conforme contrato.

Normas e edições aplicáveis dependem do projeto e do modelo. A referência à norma não representa, isoladamente, certificação ou comprovação de ensaio.

07 APLICAÇÕES E SELEÇÃO

• Bloqueio de linhas de processo.

• Instalações petroquímicas, de energia, óleo e gás e utilidades industriais.

Para cotar, informe:

• Tipo de cunha, trim e material do corpo.

• Altura disponível com válvula aberta.

• Conexão, classe, acionamento e ensaios requeridos.

08 CRITÉRIOS DA ESPECIFICAÇÃO

• Identifique a construção da gaveta no pedido. Modelos de cunha API 600 e modelos slab/API 6D têm requisitos distintos.

• Reengaxetamento e desmontagem exigem isolamento e despressurização, conforme o manual e os procedimentos de manutenção aplicáveis.

09 BASE DIMENSIONAL E REFERÊNCIAS

Critérios dimensionais e leitura das cotas: consulte o quadro e as notas da primeira folha.

1. Bonney Forge - Cast Steel Valves, gaveta RF - p. 12-13
2. CCTF - Forged Steel Flanges, pp. 6-9 (dimensões e notas RF)
3. Texas Flange - ASME B16.5, classes 150 e 300, sistema USC
4. Niagara - Gaveta WCB Classe 150 Figura 276
5. API - Documentos dos programas Monograma/APIQR
6. ASME - Escopo B16.34
7. Velan - Gaveta de cunha flexível

Catálogos de terceiros documentam referências dimensionais e alternativas construtivas; não identificam necessariamente o fabricante do item fornecido pela GDL.

10 ATENDIMENTO GDL

Ver produto no site GDL | Solicitar cotação

vendas@gdltubos.com.br | Central de vendas em São Paulo/SP | Matriz em Registro/SP