VÁLVULA ESFERA TRUNNION

Bitola nominal (NPS) | 32" | Sob projeto

01 VISTAS TÉCNICAS E COTAS

CORTE LONGITUDINAL A-A

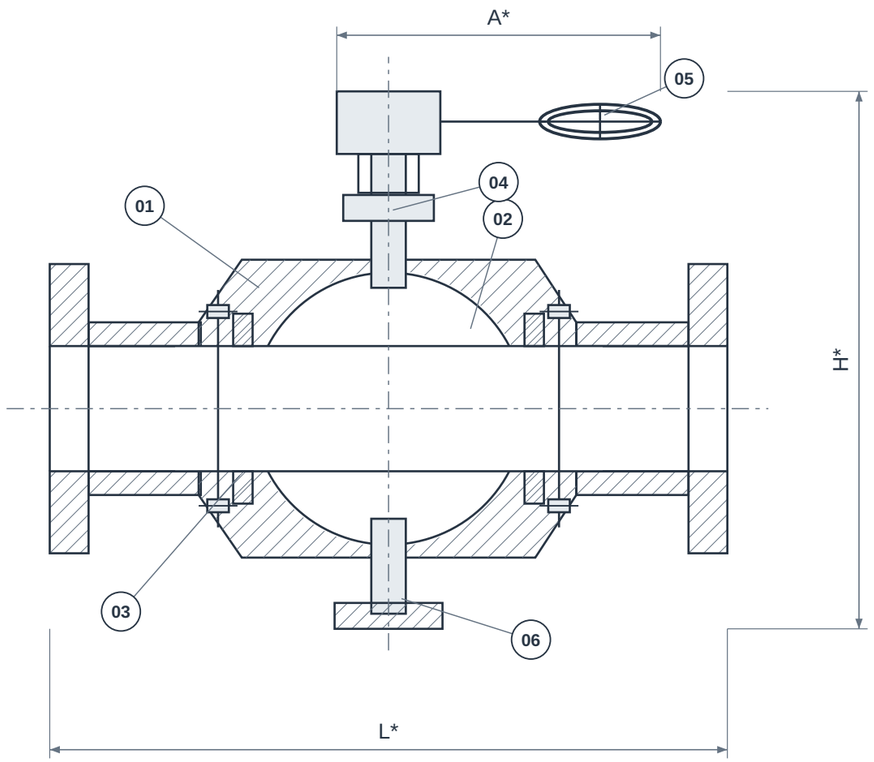

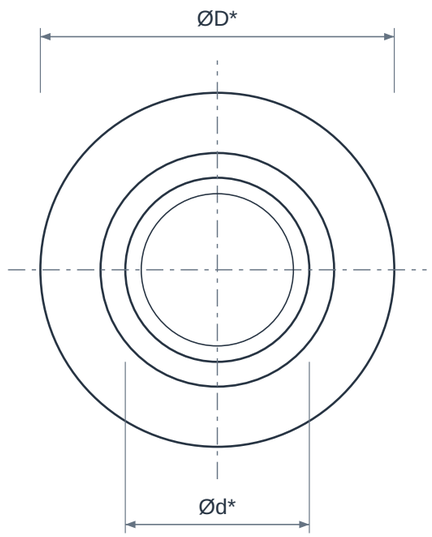

VISTA DE EXTREMIDADE

PASSAGEM ABERTA / ESFERA A 0°

VISTAS ESQUEMÁTICAS • SEM ESCALA • * CONFIRMAR MODELO / REFERÊNCIA NA TABELA

02 QUADRO DIMENSIONAL

COTA	DESCRIÇÃO	VALOR
NPS	Bitola nominal	32"
DN	Diâmetro nominal	800
Classe	Classe / designação	Sob projeto
L*	Comprimento / face a face de referência	Confirmar modelo
H*	Altura total / envelope	Confirmar modelo
A*	Envelope do acionamento	Confirmar modelo
ØD	Diâmetro externo da interface	Definir norma e modelo
ØK	Círculo de furação da interface	Definir norma e modelo
ØR	Diâmetro da face ressaltada RF	Definir norma e modelo
n × Øf	Furos equidistantes da interface	Definir norma e modelo
Ød*	Passagem livre de referência	Confirmar modelo

ELEMENTOS REPRESENTADOS

01 Corpo e tampas
02 Esfera apoiada
03 Sedes
04 Haste
05 Redutor / acionamento
06 Mancal inferior

Imagem ilustrativa criada para o catálogo GDL.

LEITURA DO DESENHO

Desenho esquemático sem escala; cotas em mm. NPS/DN são designações nominais, não o diâmetro real de passagem.
* Cotas construtivas dependem do modelo. Confirmar dimensões, tolerâncias e desenho aprovado antes da fabricação ou montagem.
A combinação desta folha não possui dimensão numérica validada no catálogo de referência; solicitar desenho do modelo ofertado.
Materiais, acionamento, torque, massa e limites de pressão/temperatura devem ser confirmados na proposta.

VÁLVULA ESFERA TRUNNION

Bitola nominal (NPS) | 32" | Sob projeto

03 IDENTIFICAÇÃO E CONFIGURAÇÃO

A válvula esfera trunnion utiliza apoios que restringem o deslocamento axial da esfera. O conjunto de sedes e molas realiza o contato de vedação conforme o projeto. É uma construção utilizada em bloqueio de linhas industriais, devendo ser selecionada pelo fluido, diferencial de pressão e regime de operação.

Material	Corpo e internos conforme projeto
Referência normativa	API 6D / ASME B16.34 conforme especificação
Conexão	Flangeada RF
Bitola nominal (NPS)	32"
Diâmetro nominal (DN)	800
Configuração	Sob projeto - confirmar dimensões e requisitos com a GDL
Limites de pressão e temperatura	Conforme modelo e condições de serviço

Bitola para avaliação de fornecimento. Classe de pressão, corpo, sede, acionamento, dimensões e padrão de montagem dependem do modelo e da validação do fabricante.

04 CARACTERÍSTICAS TÉCNICAS

Apoio da esfera	Montagem sobre munhões/mancais, com esfera apoiada.
Operação	Movimento de 90° para bloqueio ou liberação do fluxo.
Construção do corpo	Duas ou três peças, ou construção própria do fabricante; confirmar o desenho.
Passagem	Plena ou reduzida conforme série; passagem de pig exige requisitos adicionais.
Sedes	Configuração e efeito de pressão das sedes devem constar da folha de dados.
Dreno e respiro	Conexões e dispositivos de alívio da cavidade devem ser definidos quando previstos.
Opções de conexão da família	Flangeadas ou soldáveis, conforme modelo da família. A opção flangeada RF apresentada neste catálogo deve ser confirmada na proposta.
Acionamento	Caixa de redução ou atuador dimensionado para o torque e as condições de falha.
Recursos opcionais	Antiestático, fire-safe e baixas emissões exigem especificação e documentação próprias.
Dimensões	Face a face, massa, centro de gravidade e envelope do acionador são dados de cada modelo.

05 MATERIAIS E CONSTRUÇÃO

Alternativas de seleção; a configuração fornecida é definida na proposta aprovada.

Corpo	Aços carbono, inoxidáveis ou ligas; versões fundidas e forjadas têm normas de material diferentes.
Esfera e haste	Inox, aço com revestimento ou ligas conforme resistência e corrosão.
Sedes	PTFE reforçado, polímeros de engenharia ou soluções metálicas conforme projeto.

06 NORMAS E ESCOPO

API 6D / ASME B16.34	Projeto e requisitos de válvulas de tubulação conforme especificação.
ASME B16.10	Dimensões face a face quando aplicável ao modelo.
ASME B16.5 / ASME B16.47	Interface de flanges conforme diâmetro, classe e série definidos.
API 598 / API 6D	Ensaios conforme escopo e pedido; não representam ensaio já realizado.

Normas e edições aplicáveis dependem do projeto e do modelo. A referência à norma não representa, isoladamente, certificação ou comprovação de ensaio.

07 APLICAÇÕES E SELEÇÃO

- Bloqueio em terminais, tancagem e linhas de óleo e gás.
- Processos industriais com requisitos de torque e vedação definidos.

Para cotar, informe:

- Passagem, configuração de sede e necessidade de alívio da cavidade.
- Fluido, temperatura, diferencial de pressão e frequência de manobra.
- Atuador, posição de falha, requisitos de inspeção e documentação.

08 CRITÉRIOS DA ESPECIFICAÇÃO

- Confirme a combinação de diâmetro, classe, materiais e acionamento na proposta. As faixas máximas dos fabricantes consultados não garantem a disponibilidade de todas as combinações.

09 BASE DIMENSIONAL E REFERÊNCIAS

Critérios dimensionais e leitura das cotas: consulte o quadro e as notas da primeira folha.

1. BFE / Bonney Forge - Trunnion Ball, plena RF
2. Bray - Esfera montada sobre munhões
3. Wenmazza - Esfera bipartida trunnion
4. ASME - Escopo B16.34
5. ASME - Escopo B16.47

Catálogos de terceiros documentam referências dimensionais e alternativas construtivas; não identificam necessariamente o fabricante do item fornecido pela GDL.

10 ATENDIMENTO GDL

Ver produto no site GDL | Solicitar cotação

vendas@gdltubos.com.br | Central de vendas em São Paulo/SP | Matriz em Registro/SP