VÁLVULA ESFERA TRIPARTIDA

Bitola nominal (NPS) | 1/2" | Conforme modelo

01 VISTAS TÉCNICAS E COTAS

CORTE LONGITUDINAL A-A

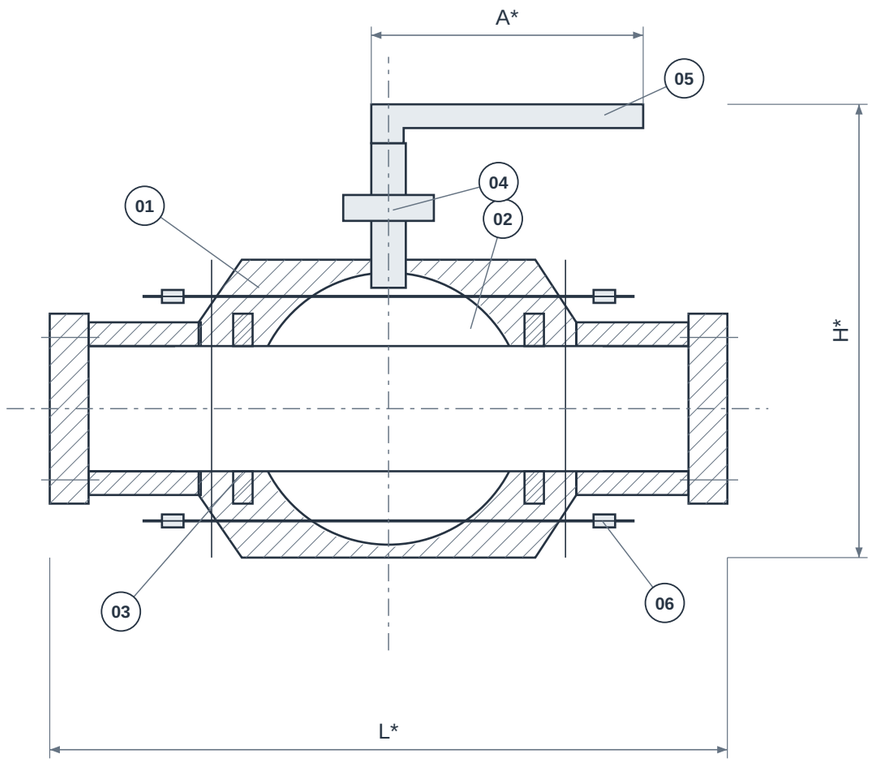

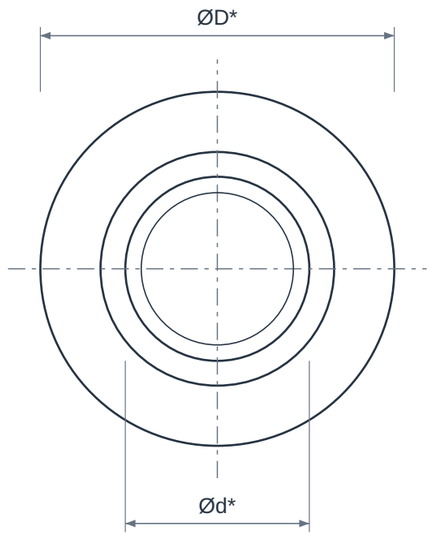

VISTA DE EXTREMIDADE

PASSAGEM ABERTA / ESFERA A 0°

VISTAS ESQUEMÁTICAS • SEM ESCALA • * CONFIRMAR MODELO / REFERÊNCIA NA TABELA

02 QUADRO DIMENSIONAL

COTA	DESCRIÇÃO	VALOR
NPS	Bitola nominal	1/2"
DN	Diâmetro nominal	15
Classe	Classe / designação	Definir no pedido
L*	Comprimento / face a face de referência	Confirmar modelo
H*	Altura total / envelope	Confirmar modelo
A*	Envelope do acionamento	Confirmar modelo
ØD*	Diâmetro externo do corpo	Confirmar modelo
Ød*	Passagem livre de referência	Confirmar modelo
G*	Terminais rosca / encaixe / solda	Definir padrão e preparação

ELEMENTOS REPRESENTADOS

01 Corpo central
02 Esfera
03 Sedes
04 Haste
05 Alavanca
06 Tirantes e terminais

Imagem ilustrativa criada para o catálogo GDL.

LEITURA DO DESENHO

Desenho esquemático sem escala; cotas em mm. NPS/DN são designações nominais, não o diâmetro real de passagem.

* Cotas construtivas dependem do modelo. Confirmar dimensões, tolerâncias e desenho aprovado antes da fabricação ou montagem.

Materiais, acionamento, torque, massa e limites de pressão/temperatura devem ser confirmados na proposta.

VÁLVULA ESFERA TRIPARTIDA

Bitola nominal (NPS) | 1/2" | Conforme modelo

03 IDENTIFICAÇÃO E CONFIGURAÇÃO

A válvula esfera tripartida tem corpo central e duas extremidades unidas por fixadores. Essa construção permite estratégias de manutenção distintas das válvulas monobloco, conforme o desenho. Material, tipo de conexão, pressão nominal e vedação precisam ser definidos em conjunto.

Material	Aço carbono ou inox conforme modelo
Referência normativa	Especificação e norma conforme modelo
Conexão	Roscada ou para solda, conforme projeto
Bitola nominal (NPS)	1/2"
Diâmetro nominal (DN)	15
Limites de pressão e temperatura	Conforme modelo e condições de serviço

Confirmar a configuração comercial, limites de pressão/temperatura e documentação com a GDL.

04 CARACTERÍSTICAS TÉCNICAS

Construção	Três partes: corpo central e duas extremidades, com união aparafusada.
Operação	Rotação de 90° para abertura ou fechamento.
Uso típico	Bloqueio de fluidos; controle contínuo somente em versão dimensionada para essa função.
Passagem	Plena ou reduzida, conforme modelo; conferir o furo útil.
Conexões	Rosca NPT ou BSP, encaixe para solda SW e, em alguns modelos, BW; informar a opção correta.
Manutenção	Acesso ao corpo central depende da construção e do espaço disponível; seguir o manual.
Acionamento	Alavanca ou atuador compatível com a interface e o torque da válvula.
Pressão de operação	Definida pela série e pela curva pressão-temperatura, não pelo termo tripartida.
Vedação da haste	Gaxetas e sistema antiexpulsão devem ser confirmados na folha de dados.
Condição de soldagem	Para extremidades soldáveis, seguir instruções para proteger sedes e juntas do calor.

05 MATERIAIS E CONSTRUÇÃO

Alternativas de seleção; a configuração fornecida é definida na proposta aprovada.

Corpo e extremidades	Aço carbono WCB ou inox CF8/CF8M são exemplos de construções fundidas.
Esfera e haste	Aços inoxidáveis selecionados para o fluido e a resistência requerida.
Sedes	PTFE ou PTFE reforçado são opções comuns; outras combinações dependem do projeto.

06 NORMAS E ESCOPO

ISO 17292 / API 608	Requisitos para válvulas esfera metálicas quando adotados pelo fabricante.
ASME B1.20.1 / padrão BSP especificado	Definição da rosca; NPT e BSP não devem ser tratados como equivalentes.
ISO 5208 / API 598	Critérios de ensaio conforme especificação de compra.

Normas e edições aplicáveis dependem do projeto e do modelo. A referência à norma não representa, isoladamente, certificação ou comprovação de ensaio.

07 APLICAÇÕES E SELEÇÃO

• Linhas de processo e utilidades industriais.

• Aplicações químicas e petroquímicas com materiais e sedes compatíveis.

Para cotar, informe:

• NPT, BSP, SW ou BW.

• Passagem plena/reduzida, pressão e temperatura.

• Material de corpo, internos, sedes e acesso para manutenção.

08 CRITÉRIOS DA ESPECIFICAÇÃO

• Confirme a classe e a curva pressão-temperatura da série escolhida. A construção tripartida não define, por si só, classe 300, classe 800 ou 1000 WOG.

• A manutenção requer isolamento e despressurização da linha, seguindo o manual do fabricante. A construção tripartida não permite desmontagem pressurizada.

09 BASE DIMENSIONAL E REFERÊNCIAS

Critérios dimensionais e leitura das cotas: consulte o quadro e as notas da primeira folha.

1. Valmec - Esfera tripartida Linha 9310
2. Valmec - Esfera tripartida Série 314
3. API - Standard 608
4. ASME - B1.20.1

Catálogos de terceiros documentam referências dimensionais e alternativas construtivas; não identificam necessariamente o fabricante do item fornecido pela GDL.

10 ATENDIMENTO GDL

Ver produto no site GDL | Solicitar cotação

vendas@gdltubos.com.br | Central de vendas em São Paulo/SP | Matriz em Registro/SP