# VÁLVULA DE ALÍVIO 4” × 6”

FOLHA DE SELEÇÃO | Conexões flangeadas | Configuração e disponibilidade sob consulta



## 01 PRINCÍPIO CONSTRUTIVO E INTERFACES

### ESQUEMA DE FUNCIONAMENTO

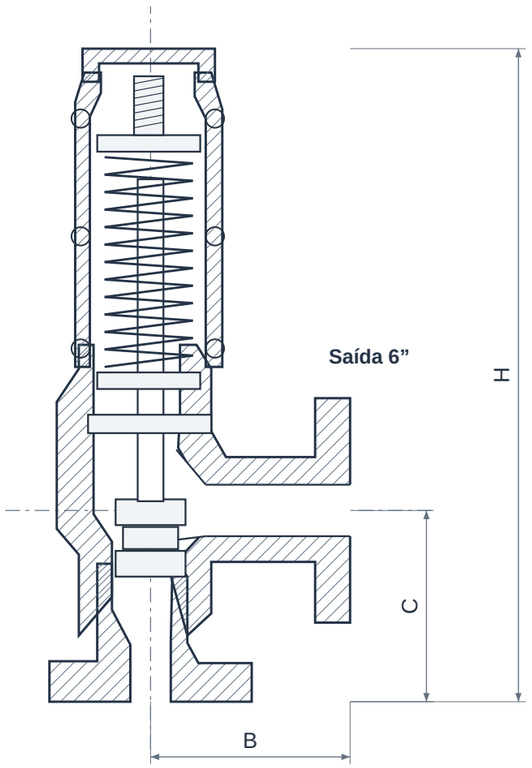


Entrada 4”

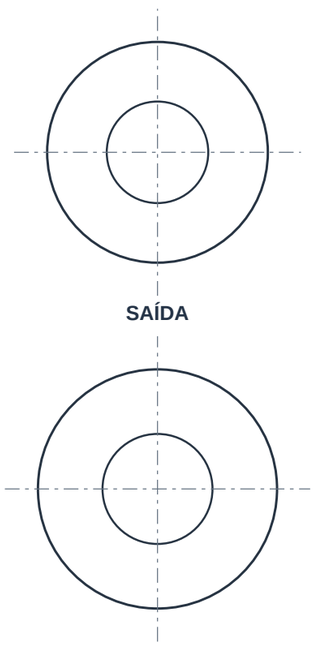


Faces e furação conforme configuração.

**H, B e C dependem do modelo.**

## 02 COMO INTERPRETAR ESTA FOLHA

Entrada 4” e saída 6” não bastam para definir a vazão de alívio. Orifício, fluido, pressão e temperatura de alívio e contrapressão integram o dimensionamento.

Esquema funcional de mola direta. A geometria, as cotas H/B/C, o tipo de castelo e os componentes variam entre modelos. Esta ilustração não libera fabricação nem instalação.

Para a conexão 3/4” × 1”, consulte a ficha dimensional específica dos modelos SVF-0750-AC e MFOB-150C. As cotas desses modelos não se aplicam automaticamente às demais bitolas.

## 03 CONFIGURAÇÃO DESTA CONSULTA

| CAMPO | ESPECIFICAÇÃO |
|---|---|
| Entrada | NPS 4” / DN100 |
| Saída | NPS 6” / DN150 |
| Conexão | Flangeada; classe e face de cada lado a confirmar |
| Construção | Convencional, balanceada ou outra solução conforme aplicação e disponibilidade |
| Orifício / capacidade | Definidos pelo dimensionamento e dados do modelo |
| Pressão de ajuste | A definir para o equipamento protegido |
| Material / vedação | Selecionados para fluido, temperatura e serviço |
| H / B / C | Conforme desenho aprovado do modelo selecionado |
| Fornecimento | Sob consulta de configuração e disponibilidade |

## 04 FAMÍLIAS CONSTRUTIVAS

**Convencional por mola**

A mola exerce a carga de fechamento. A contrapressão e as condições de descarga entram na seleção.

**Balanceada**

O elemento de balanceamento reduz efeitos da contrapressão dentro dos limites do modelo.

**Pilotada**

O piloto comanda a válvula principal. Compatibilidade com o fluido e condições de operação precisam ser verificadas.

As construções são alternativas técnicas de mercado; a configuração ofertada será identificada na proposta.

# VÁLVULA DE ALÍVIO 4” × 6”

DADOS PARA ESPECIFICAÇÃO | A seleção depende da aplicação completa

## 05 INFORMAÇÕES PARA UMA COTAÇÃO TÉCNICA

| DADO DE ENTRADA | POR QUE INFORMAR |
|---|---|
| Fluido, composição e fase | Distinguir líquido, gás, vapor ou mistura; verificar corrosão e compatibilidade da vedação. |
| Equipamento protegido e PMTA/pressão admissível | Relacionar o dispositivo ao limite admissível do equipamento e ao código de projeto. |
| Pressão de ajuste e pressão normal de operação | Definir a abertura e verificar a margem de operação; não confundir com classe do flange. |
| Temperatura nas condições de alívio | Verificar materiais, vedação, capacidade e limites de pressão versus temperatura. |
| Cenário de sobrepressão e vazão requerida | Estabelecer a capacidade de alívio necessária ao cenário definido pelo projeto. |
| Sobrepressão/acumulação admissível | Aplicar os limites pertinentes ao equipamento e ao cenário, sem assumir um percentual universal. |
| Contrapressão superimposta e desenvolvida | Informar valores e variação; verificar efeito sobre abertura/capacidade e necessidade de construção balanceada ou pilotada. |
| Linha de entrada e sistema de descarga | Avaliar perdas de carga, tubulação de descarga e condições de instalação. |
| Propriedades físicas pertinentes ao cálculo | Informar densidade/viscosidade para líquidos e massa molecular, compressibilidade e propriedades requeridas para gases/vapores. |
| Orifício, área e capacidade certificada | Relacionar o modelo e a capacidade requerida, distinguindo área efetiva de área real. |
| Entrada, saída, classes e faces | Confirmar NPS/DN, conexões, classe de cada lado, RF/RTJ quando aplicável e envelope de montagem. |
| Documentos e requisitos do fornecimento | Definir desenho aprovado, relatório de ajuste/ensaio, materiais e certificações exigidas pelo projeto. |

Enviar a memória de cálculo ou os dados de processo disponíveis ajuda a identificar o orifício, a construção, os materiais e a documentação exigidos. O par de bitolas sozinho não seleciona uma proteção contra sobrepressão.

## 06 PRESSÕES E ÁREAS: GRANDEZAS DISTINTAS

### Classe do flange

Designa a classe da conexão. A pressão admissível depende do material e da temperatura; não é a pressão de ajuste.

### Pressão de ajuste

Condição especificada para a abertura. Deve ser definida para o equipamento protegido e registrada no fornecimento.

### Orifício e capacidade

Uma letra de orifício ou uma área não substitui a capacidade certificada do modelo. Área efetiva e área geométrica podem ser diferentes.

### Contrapressão

A pressão presente ou desenvolvida na descarga pode afetar abertura e capacidade. Informe seus valores e variação.

## 07 REFERÊNCIAS E DOCUMENTAÇÃO

| REFERÊNCIA | ESCOPO |
|---|---|
| API 520 | Dimensionamento, seleção e instalação, conforme parte e aplicação |
| API 526 | Configurações de válvulas de aço flangeadas no escopo da norma |
| API 527 | Ensaio de estanqueidade da sede |
| ASME B16.5 | Interfaces flangeadas no escopo aplicável |
| ASME BPVC VIII / XIII | Equipamento e proteção contra sobrepressão, conforme projeto |

A menção à norma não representa certificado do produto. Defina no pedido os requisitos aplicáveis e confirme desenho, materiais, pressão de ajuste, ensaios e capacidade documentada.

### Para solicitar uma proposta

Informe entrada × saída, fluido, temperatura, pressão de ajuste, vazão necessária e contrapressão. Anexe a especificação do projeto e a identificação do equipamento.