VACUÔMETRO INDUSTRIAL

Diâmetro do mostrador | 63 mm | -1 a 0 bar

01 VISTAS TÉCNICAS E COTAS

VISTA FRONTAL

Mostrador nominal NS = 63 mm

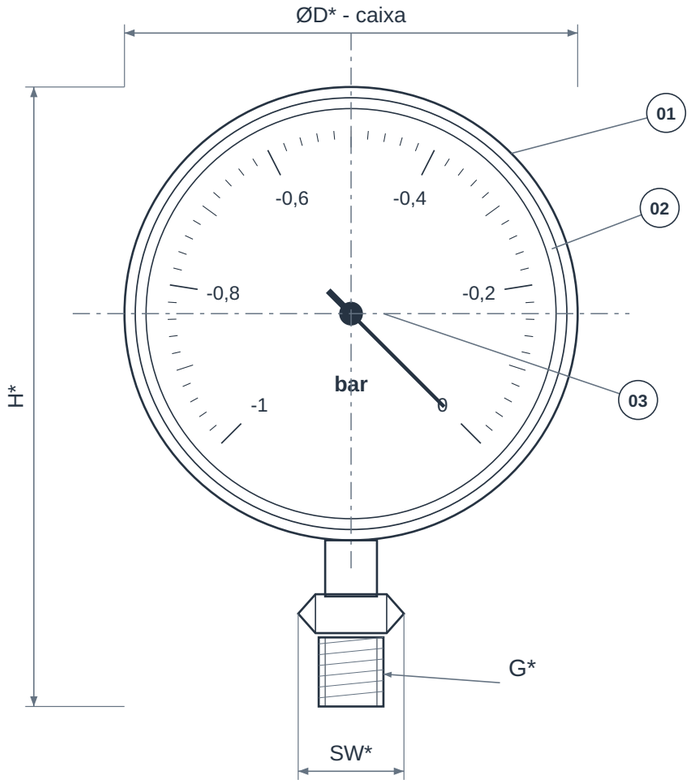

VISTA LATERAL

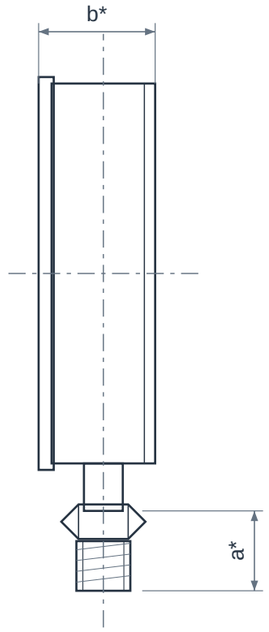

CONEXÃO RADIAL

ALTERNATIVA TRASEIRA

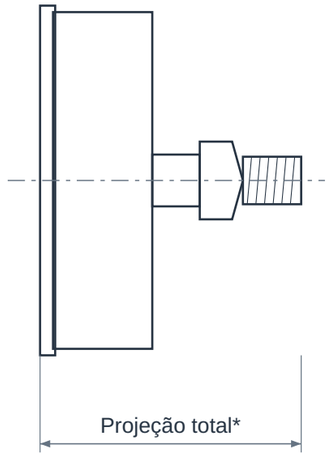

G* e posição: confirmar

Montagem opcional

As alternativas de conexão não são simultâneas.

Cotas em mm, salvo rosca e escala. Sem escala.

02 QUADRO DIMENSIONAL

COTA	DESCRIÇÃO	VALOR
NS	Diâmetro nominal do mostrador	63 mm
Faixa	Escala de medição	-1 a 0 bar
ØD*	Diâmetro externo real da caixa	Confirmar modelo
b*	Profundidade da caixa	Confirmar modelo
H*	Altura total da montagem	Confirmar posição e conexão
G*	Rosca de conexão ao processo	Definir NPT / BSP e bitola
a*	Comprimento da conexão	Confirmar modelo
SW*	Abertura para chave	Confirmar conexão selecionada

ELEMENTOS REPRESENTADOS

01 Caixa e aro
02 Visor e mostrador
03 Ponteiro e mecanismo
04 Elemento elástico Bourdon
05 Conexão de processo
06 Fixação conforme montagem

LEITURA DO DESENHO

NS identifica o tamanho nominal do mostrador; não deve ser usado como diâmetro externo de montagem da caixa.

* Cotas construtivas dependem do fabricante, modelo, posição e padrão de conexão. Confirmar desenho dimensional do instrumento aprovado.

Vistas esquemáticas sem escala. A escala representa a faixa do item; a posição do ponteiro não indica uma condição de operação.

Conexão radial ou traseira deve ser escolhida no pedido; as vistas apresentam as duas alternativas, não conexões simultâneas.

VACUÔMETRO INDUSTRIAL

Diâmetro do mostrador | 63 mm | -1 a 0 bar

03 IDENTIFICAÇÃO E CONFIGURAÇÃO

O vacuômetro industrial desta linha indica pressão relativa negativa, permitindo acompanhar a sucção ou a depressão em relação à atmosfera. A seleção deve considerar a resolução necessária e se o processo exige pressão relativa ou medição absoluta.

Material	Partes molhadas em inox, conforme modelo
Referência normativa	EN 837-1 / ASME B40.100 conforme modelo
Conexão	Conexão radial ou traseira; rosca a especificar
Diâmetro do mostrador	63 mm
Faixa de medição	-1 a 0 bar
Unidade da escala	bar
Tipo de pressão	Relativa à pressão atmosférica
Conexão de processo	Padrão e posição a confirmar no pedido
Exatidão	Conforme modelo aprovado

Mostrador nominal de 63 mm e escala -1 a 0 bar. Confirmar posição e rosca de conexão, exatidão, material e documentação do instrumento.

04 CARACTERÍSTICAS TÉCNICAS

Tipo de indicação	Pressão relativa negativa; o zero é a referência atmosférica local.
Princípio de funcionamento	Tubo Bourdon em construções de referência para as faixas do catálogo.
Escala e leitura	Faixa negativa até zero; unidade e divisões precisam atender à leitura desejada.
Partes molhadas	Conexão e elemento sensor compatíveis com o fluido.
Montagem	Rosca e posição da conexão especificadas separadamente do tamanho do mostrador.
Construção da caixa	Seca ou com enchimento segundo o ambiente e a vibração.
Limite de aplicação	Para alto vácuo ou indicação em pressão absoluta, selecionar tecnologia e referência de medição apropriadas.

05 MATERIAIS E CONSTRUÇÃO

Alternativas de seleção; a configuração fornecida é definida na proposta aprovada.

Partes molhadas	Inox conforme modelo e compatibilidade.
Caixa	Aço inoxidável ou outra construção conforme proposta.

06 NORMAS E ESCOPO

EN 837-1	Referência para manômetros de tubo Bourdon; classe de exatidão e construção devem constar da ficha do modelo.
ASME B40.100	Referência de instrumentos de indicação de pressão, quando especificada no fornecimento.

Normas e edições aplicáveis dependem do projeto e do modelo. A referência à norma não representa, isoladamente, certificação ou comprovação de ensaio.

07 APLICAÇÕES E SELEÇÃO

• Indicação de sucção em instalações industriais

• Acompanhamento de depressão em processos compatíveis

• Pontos de monitoramento de vácuo relativo

Para cotar, informe:

• Informar faixa e resolução de leitura.

• Especificar pressão relativa ou absoluta.

• Confirmar material, temperatura, conexão e vibração.

08 CRITÉRIOS DA ESPECIFICAÇÃO

• A disponibilidade da combinação de faixa e diâmetro do mostrador depende da série e do fabricante. Confirme ambos na ficha técnica e na proposta.

• Para alto vácuo, selecione tecnologia, faixa e resolução adequadas ao nível de pressão que precisa ser medido.

09 BASE DIMENSIONAL E REFERÊNCIAS

Critérios dimensionais e leitura das cotas: consulte o quadro e as notas da primeira folha.

1. WIKA PM 02.02 - manômetros em inox, tamanhos e montagens
2. WIKA - modelo 212.20
3. WIKA - referências de pressão

Catálogos de terceiros documentam referências dimensionais e alternativas construtivas; não identificam necessariamente o fabricante do item fornecido pela GDL.

10 ATENDIMENTO GDL

Ver produto no site GDL | Solicitar cotação

vendas@gdltubos.com.br | Central de vendas em São Paulo/SP | Matriz em Registro/SP