MANOVACUÔMETRO INDUSTRIAL

Diâmetro do mostrador | 63 mm | -1 a 5 bar

01 VISTAS TÉCNICAS E COTAS

VISTA FRONTAL

Mostrador nominal NS = 63 mm

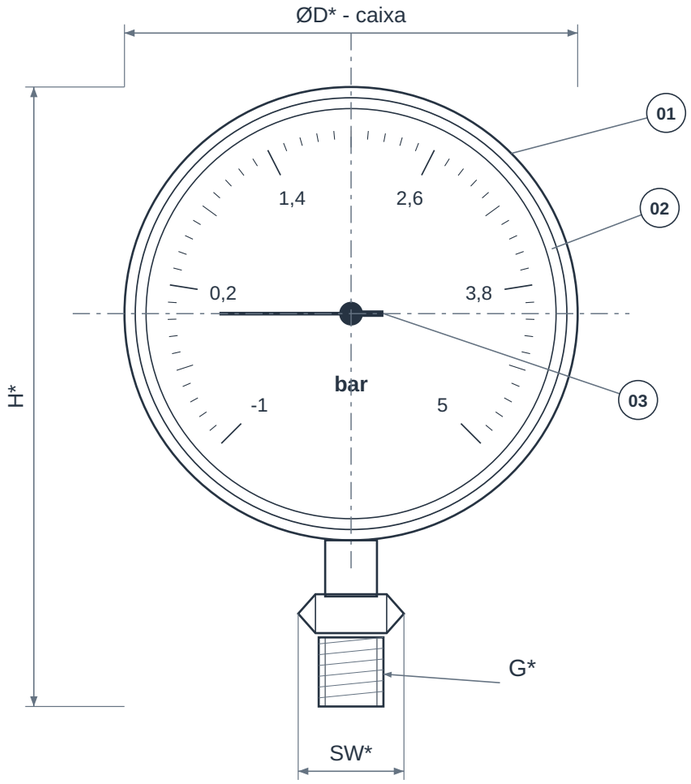

VISTA LATERAL

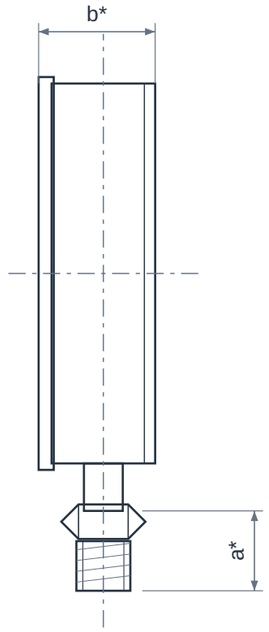

CONEXÃO RADIAL

ALTERNATIVA TRASEIRA

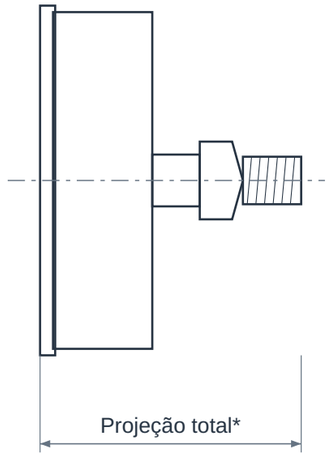

G* e posição: confirmar

Montagem opcional

As alternativas de conexão não são simultâneas.

Cotas em mm, salvo rosca e escala. Sem escala.

02 QUADRO DIMENSIONAL

COTA	DESCRIÇÃO	VALOR
NS	Diâmetro nominal do mostrador	63 mm
Faixa	Escala de medição	-1 a 5 bar
ØD*	Diâmetro externo real da caixa	Confirmar modelo
b*	Profundidade da caixa	Confirmar modelo
H*	Altura total da montagem	Confirmar posição e conexão
G*	Rosca de conexão ao processo	Definir NPT / BSP e bitola
a*	Comprimento da conexão	Confirmar modelo
SW*	Abertura para chave	Confirmar conexão selecionada

ELEMENTOS REPRESENTADOS

01 Caixa e aro
02 Visor e mostrador
03 Ponteiro e mecanismo
04 Elemento elástico Bourdon
05 Conexão de processo
06 Fixação conforme montagem

LEITURA DO DESENHO

NS identifica o tamanho nominal do mostrador; não deve ser usado como diâmetro externo de montagem da caixa.

* Cotas construtivas dependem do fabricante, modelo, posição e padrão de conexão. Confirmar desenho dimensional do instrumento aprovado.

Vistas esquemáticas sem escala. A escala representa a faixa do item; a posição do ponteiro não indica uma condição de operação.

Conexão radial ou traseira deve ser escolhida no pedido; as vistas apresentam as duas alternativas, não conexões simultâneas.

MANOVACUÔMETRO INDUSTRIAL

Diâmetro do mostrador | 63 mm | -1 a 5 bar

03 IDENTIFICAÇÃO E CONFIGURAÇÃO

O manovacuômetro reúne pressão relativa negativa e positiva no mesmo mostrador. É útil quando o ponto de medição pode operar em sucção e em pressão acima da atmosfera, desde que a faixa composta cubra as condições reais.

Material	Partes molhadas em inox, conforme modelo
Referência normativa	EN 837-1 / ASME B40.100 conforme modelo
Conexão	Conexão radial ou traseira; rosca a especificar
Diâmetro do mostrador	63 mm
Faixa de medição	-1 a 5 bar
Unidade da escala	bar
Tipo de pressão	Relativa à pressão atmosférica
Conexão de processo	Padrão e posição a confirmar no pedido
Exatidão	Conforme modelo aprovado

Mostrador nominal de 63 mm e escala -1 a 5 bar. Confirmar posição e rosca de conexão, exatidão, material e documentação do instrumento.

04 CARACTERÍSTICAS TÉCNICAS

Grandeza indicada	Pressão relativa à atmosfera, com trecho negativo e positivo na escala.
Elemento de medição	Tubo Bourdon nas construções industriais de referência.
Ponto zero	Indica igualdade com a pressão atmosférica local, não vácuo absoluto.
Unidade	Bar, kPa, psi ou outras unidades devem ser identificadas no mostrador.
Partes molhadas	Material de conexão e elemento sensor selecionado para o fluido.
Construção	Caixa seca ou com enchimento conforme vibração e modelo.
Conexão e montagem	Definir rosca, posição e fixação; diâmetro do mostrador não é diâmetro da tomada.

05 MATERIAIS E CONSTRUÇÃO

Alternativas de seleção; a configuração fornecida é definida na proposta aprovada.

Partes molhadas	Inox conforme linha selecionada; confirmar liga e modelo.
Caixa e enchimento	Material e presença de líquido definidos pela construção.

06 NORMAS E ESCOPO

EN 837-1	Referência para manômetros de tubo Bourdon; classe de exatidão e construção devem constar da ficha do modelo.
ASME B40.100	Referência de instrumentos de indicação de pressão, quando especificada no fornecimento.

Normas e edições aplicáveis dependem do projeto e do modelo. A referência à norma não representa, isoladamente, certificação ou comprovação de ensaio.

07 APLICAÇÕES E SELEÇÃO

- Pontos que alternam sucção e pressão positiva
- Máquinas e instalações de processo
- Monitoramento local em sistemas de bombeamento compatíveis

Para cotar, informe:

- Informar menor e maior pressão relativas.
- Confirmar eventual sobrepressão e vibração.
- Definir rosca, montagem e exatidão requerida.

08 CRITÉRIOS DA ESPECIFICAÇÃO

- A conversão de pressão relativa para absoluta exige conhecer a pressão atmosférica de referência.
- Confirme a combinação de mostrador, faixa e materiais das partes molhadas disponível para o fabricante escolhido.

09 BASE DIMENSIONAL E REFERÊNCIAS

Critérios dimensionais e leitura das cotas: consulte o quadro e as notas da primeira folha.

1. WIKA PM 02.02 - manômetros em inox, tamanhos e montagens
2. WIKA - modelo 212.20
3. WIKA - folha de dados PM 02.01
4. WIKA - pressão relativa, absoluta e diferencial

Catálogos de terceiros documentam referências dimensionais e alternativas construtivas; não identificam necessariamente o fabricante do item fornecido pela GDL.

10 ATENDIMENTO GDL

Ver produto no site GDL | Solicitar cotação

vendas@gdltubos.com.br | Central de vendas em São Paulo/SP | Matriz em Registro/SP