MANÔMETRO COM SELO DIAFRAGMA

Diâmetro do mostrador | 100 mm | 0 a 60 bar

01 VISTAS TÉCNICAS E COTAS

VISTA FRONTAL

Mostrador nominal NS = 100 mm

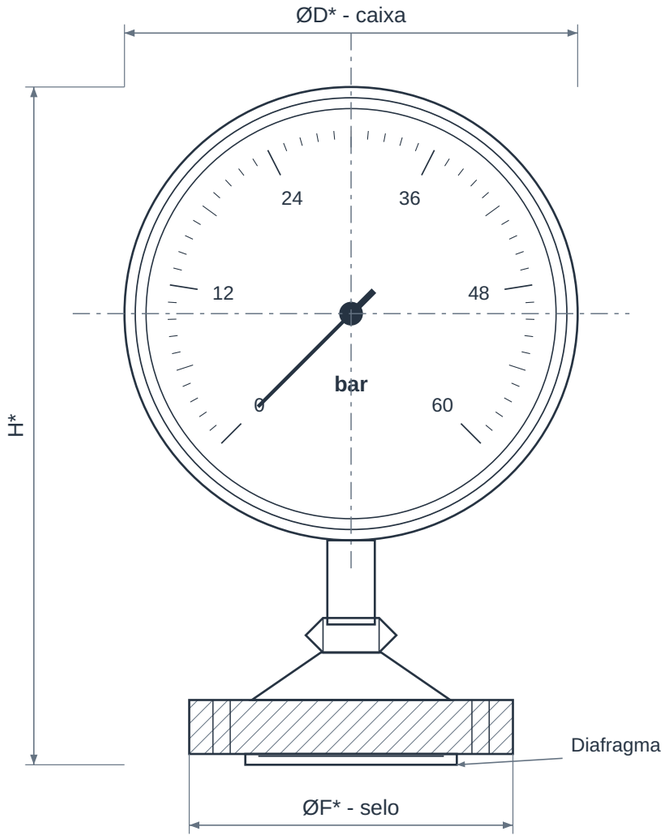

VISTA LATERAL

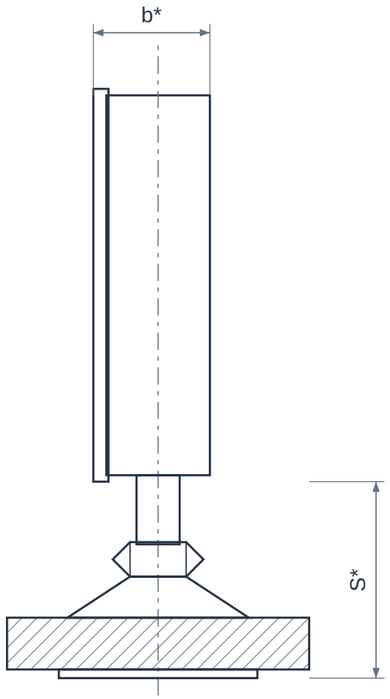

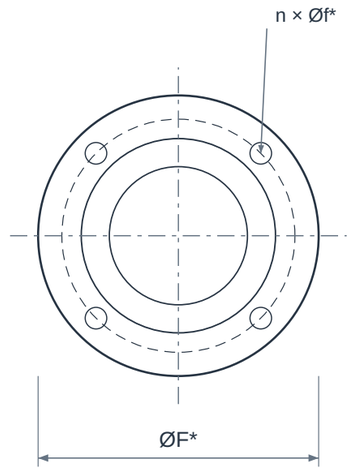

INTERFACE DO SELO

Furação esquemática;
n e ØK a confirmar.

Montagem direta ilustrada; capilar é outra opção.

Cotas em mm, salvo rosca e escala. Sem escala.

02 QUADRO DIMENSIONAL

COTA	DESCRIÇÃO	VALOR
NS	Diâmetro nominal do mostrador	100 mm
Faixa	Escala de medição	0 a 60 bar
ØD*	Diâmetro externo real da caixa	Confirmar modelo
b*	Profundidade da caixa	Confirmar modelo
H*	Altura total da montagem	Confirmar posição e conexão
ØF*	Diâmetro externo do selo	Definir flange e classe
ØK*	Círculo de furação do selo	Definir flange e classe
n × Øf*	Quantidade e diâmetro dos furos	Conforme flange selecionado
S*	Altura do conjunto de selo	Confirmar modelo / montagem

ELEMENTOS REPRESENTADOS

01 Caixa e aro
02 Visor e mostrador
03 Ponteiro e mecanismo
04 Elemento elástico Bourdon
05 Conjunto do selo diafragma
06 Fixação conforme montagem

LEITURA DO DESENHO

NS identifica o tamanho nominal do mostrador; não deve ser usado como diâmetro externo de montagem da caixa.

* Cotas construtivas dependem do fabricante, modelo, posição e padrão de conexão. Confirmar desenho dimensional do instrumento aprovado.

Vistas esquemáticas sem escala. A escala representa a faixa do item; a posição do ponteiro não indica uma condição de operação.

Selo e furação só podem ser cotados após definir NPS/DN, classe, face e tipo de montagem.

MANÔMETRO COM SELO DIAFRAGMA

Diâmetro do mostrador | 100 mm | 0 a 60 bar

03 IDENTIFICAÇÃO E CONFIGURAÇÃO

O conjunto de manômetro com selo diafragma separa o instrumento do fluido de processo por uma membrana. A pressão é transmitida por um líquido de enchimento interno, escolhido junto com o material do diafragma e as condições de instalação.

Material	Partes molhadas e líquido de transmissão conforme processo
Referência normativa	Instrumento EN 837-1 / ASME B40.100; selo conforme projeto
Conexão	Selo roscado ou flangeado conforme projeto
Diâmetro do mostrador	100 mm
Faixa de medição	0 a 60 bar
Unidade da escala	bar
Tipo de pressão	Relativa à pressão atmosférica
Conexão de processo	Padrão e posição a confirmar no pedido
Exatidão	Conforme modelo aprovado
Montagem do selo	Direta ou por capilar, conforme dimensionamento

Mostrador nominal de 100 mm e escala 0 a 60 bar. Confirmar posição e rosca de conexão, exatidão, material e documentação do instrumento. Conjunto com selo sujeito à análise de engenharia, enchimento e calibração.

04 CARACTERÍSTICAS TÉCNICAS

Separação do processo	Membrana do selo isola o instrumento do contato direto com o fluido.
Transmissão de pressão	Líquido interno transmite a pressão entre o selo e o manômetro.
Montagem do conjunto	Direta, por elemento de resfriamento ou por capilar, conforme projeto.
Material da membrana	Selecionado pela compatibilidade química e temperatura do processo.
Influência térmica	Expansão do líquido de enchimento pode alterar o zero; dimensionar o conjunto para as temperaturas reais.
Tempo de resposta	Depende do líquido de enchimento, temperatura, capilar e geometria do sistema.
Manutenção	Preservar a integridade do conjunto preenchido; intervenção e recomposição conforme fabricante.

05 MATERIAIS E CONSTRUÇÃO

Alternativas de seleção; a configuração fornecida é definida na proposta aprovada.

Diafragma e corpo molhado	Inox, ligas especiais ou revestimentos conforme compatibilidade e modelo.
Fluido de transmissão	Selecionado para temperatura, pressão e requisitos do processo; não é definido pela glicerina eventual da caixa.

06 NORMAS E ESCOPO

EN 837-1 / ASME B40.100	Referências do instrumento quando aplicáveis; não definem isoladamente todo o conjunto com selo.
Conexão e selo	Norma, face, classe e documentação conforme desenho aprovado do conjunto.

Normas e edições aplicáveis dependem do projeto e do modelo. A referência à norma não representa, isoladamente, certificação ou comprovação de ensaio.

07 APLICAÇÕES E SELEÇÃO

• Processos químicos com fluidos agressivos

• Medição com meios quentes conforme projeto

• Serviços que requerem isolamento do instrumento

Para cotar, informe:

• Informar fluido, viscosidade e presença de sólidos.

• Definir pressão, vácuo eventual e temperaturas do ambiente/processo.

• Informar distância, posição e necessidade de capilar.

08 CRITÉRIOS DA ESPECIFICAÇÃO

• Confira os requisitos do selo e do conjunto completo. A conformidade do manômetro com uma norma não certifica automaticamente o selo.

• O limite de temperatura e o fluido de enchimento dependem do dimensionamento do conjunto manômetro, selo e conexão ao processo.

09 BASE DIMENSIONAL E REFERÊNCIAS

Critérios dimensionais e leitura das cotas: consulte o quadro e as notas da primeira folha.

1. WIKA PM 02.02 - manômetros em inox, tamanhos e montagens
2. WIKA DS 99.27 - selos diafragma flangeados, montagem e interfaces
3. WIKA - selo diafragma 990.10
4. WIKA - informação técnica IN 00.06
5. WIKA - folha de dados DS 99.01

Catálogos de terceiros documentam referências dimensionais e alternativas construtivas; não identificam necessariamente o fabricante do item fornecido pela GDL.

10 ATENDIMENTO GDL

Ver produto no site GDL | Solicitar cotação

vendas@gdltubos.com.br | Central de vendas em São Paulo/SP | Matriz em Registro/SP