MANÔMETRO INDUSTRIAL EM INOX

Diâmetro do mostrador | 63 mm | 0 a 16 bar

REV. 01 / 20.10.2026

FOLHA DE DADOS | A3

01 VISTAS TÉCNICAS E COTAS

VISTA FRONTAL

Mostrador nominal NS = 63 mm

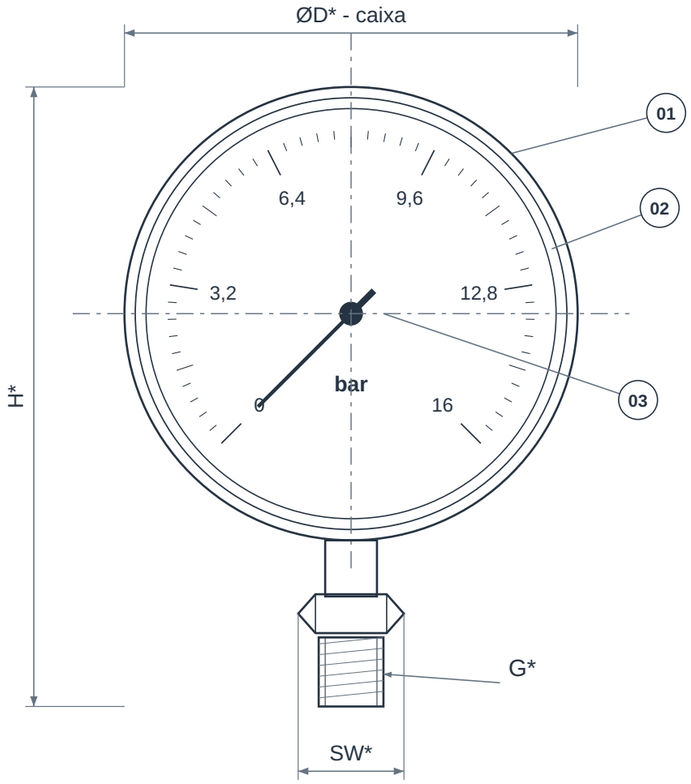

VISTA LATERAL

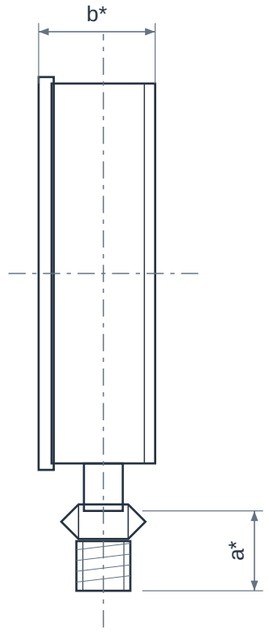

CONEXÃO RADIAL

ALTERNATIVA TRASEIRA

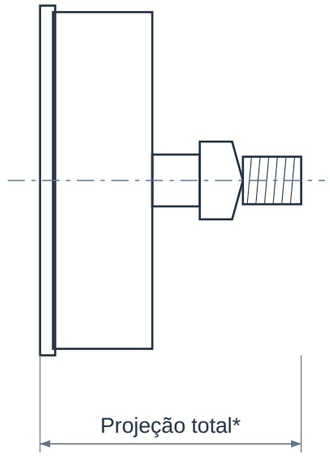

G* e posição: confirmar

Montagem opcional

As alternativas de conexão não são simultâneas.

Cotas em mm, salvo rosca e escala. Sem escala.

02 QUADRO DIMENSIONAL

COTA	DESCRIÇÃO	VALOR
NS	Diâmetro nominal do mostrador	63 mm
Faixa	Escala de medição	0 a 16 bar
ØD*	Diâmetro externo real da caixa	Confirmar modelo
b*	Profundidade da caixa	Confirmar modelo
H*	Altura total da montagem	Confirmar posição e conexão
G*	Rosca de conexão ao processo	Definir NPT / BSP e bitola
a*	Comprimento da conexão	Confirmar modelo
SW*	Abertura para chave	Confirmar conexão selecionada

ELEMENTOS REPRESENTADOS

01 Caixa e aro
02 Visor e mostrador
03 Ponteiro e mecanismo
04 Elemento elástico Bourdon
05 Conexão de processo
06 Fixação conforme montagem

LEITURA DO DESENHO

NS identifica o tamanho nominal do mostrador; não deve ser usado como diâmetro externo de montagem da caixa.

* Cotas construtivas dependem do fabricante, modelo, posição e padrão de conexão. Confirmar desenho dimensional do instrumento aprovado.

Vistas esquemáticas sem escala. A escala representa a faixa do item; a posição do ponteiro não indica uma condição de operação.

Conexão radial ou traseira deve ser escolhida no pedido; as vistas apresentam as duas alternativas, não conexões simultâneas.

MANÔMETRO INDUSTRIAL EM INOX

Diâmetro do mostrador | 63 mm | 0 a 16 bar

03 IDENTIFICAÇÃO E CONFIGURAÇÃO

O manômetro industrial em inox é selecionado quando as partes molhadas e a construção precisam atender às condições do processo e do ambiente. A especificação deve distinguir material da caixa, conexão e tubo Bourdon, além de definir montagem, exatidão e faixa.

Material	Caixa inox e partes molhadas em inox, liga conforme proposta
Referência normativa	EN 837-1 / ASME B40.100 conforme modelo
Conexão	Conexão radial ou traseira; rosca a especificar
Diâmetro do mostrador	63 mm
Faixa de medição	0 a 16 bar
Unidade da escala	bar
Tipo de pressão	Relativa à pressão atmosférica
Conexão de processo	Padrão e posição a confirmar no pedido
Exatidão	Conforme modelo aprovado

Mostrador nominal de 63 mm e escala 0 a 16 bar. Confirmar posição e rosca de conexão, exatidão, material e documentação do instrumento.

04 CARACTERÍSTICAS TÉCNICAS

Elemento sensor	Tubo Bourdon para indicação mecânica de pressão.
Partes molhadas	Conexão e tubo em aço inoxidável, com liga definida na proposta.
Enchimento da caixa	Construção seca ou com líquido de amortecimento conforme modelo.
Conexão ao processo	Rosca e posição inferior ou traseira especificadas independentemente do mostrador.
Fluidos	Líquidos e gases compatíveis com a liga; alta viscosidade ou cristalização podem exigir outra solução de medição.
Vibração	Versões com enchimento podem ser avaliadas para pontos de medição com cargas dinâmicas.
Segurança construtiva	Dispositivo de alívio da caixa e nível de segurança dependem do modelo selecionado.

05 MATERIAIS E CONSTRUÇÃO

Alternativas de seleção; a configuração fornecida é definida na proposta aprovada.

Caixa	Aço inoxidável conforme proposta.
Conexão e tubo Bourdon	Inox; a liga deve ser identificada, sem inferir 316L apenas pela aparência.

06 NORMAS E ESCOPO

EN 837-1	Referência para manômetros de tubo Bourdon; classe de exatidão e construção devem constar da ficha do modelo.
ASME B40.100	Referência de instrumentos de indicação de pressão, quando especificada no fornecimento.

Normas e edições aplicáveis dependem do projeto e do modelo. A referência à norma não representa, isoladamente, certificação ou comprovação de ensaio.

07 APLICAÇÕES E SELEÇÃO

• Indústria química e petroquímica

• Óleo, gás e utilidades industriais

• Máquinas e instalações com ambiente agressivo

Para cotar, informe:

• Especificar fluido e concentração.

• Informar temperatura, vibração e pressão de operação.

• Definir rosca, montagem, classe de exatidão e necessidade de calibração.

08 CRITÉRIOS DA ESPECIFICAÇÃO

• Confirme na ficha técnica a liga inoxidável, o nível de segurança, a classe de exatidão e o grau de proteção IP do modelo.

• Fabricante, disponibilidade e certificações devem ser confirmados na proposta e na documentação do instrumento fornecido.

09 BASE DIMENSIONAL E REFERÊNCIAS

Critérios dimensionais e leitura das cotas: consulte o quadro e as notas da primeira folha.

1. WIKA PM 02.02 - manômetros em inox, tamanhos e montagens
2. WIKA - modelos 232.50 e 233.50

Catálogos de terceiros documentam referências dimensionais e alternativas construtivas; não identificam necessariamente o fabricante do item fornecido pela GDL.

10 ATENDIMENTO GDL

Ver produto no site GDL | Solicitar cotação

vendas@gdltubos.com.br | Central de vendas em São Paulo/SP | Matriz em Registro/SP