MANÔMETRO COM GLICERINA

Diâmetro do mostrador | 50 mm | 0 a 250 bar

01 VISTAS TÉCNICAS E COTAS

VISTA FRONTAL

Mostrador nominal NS = 50 mm

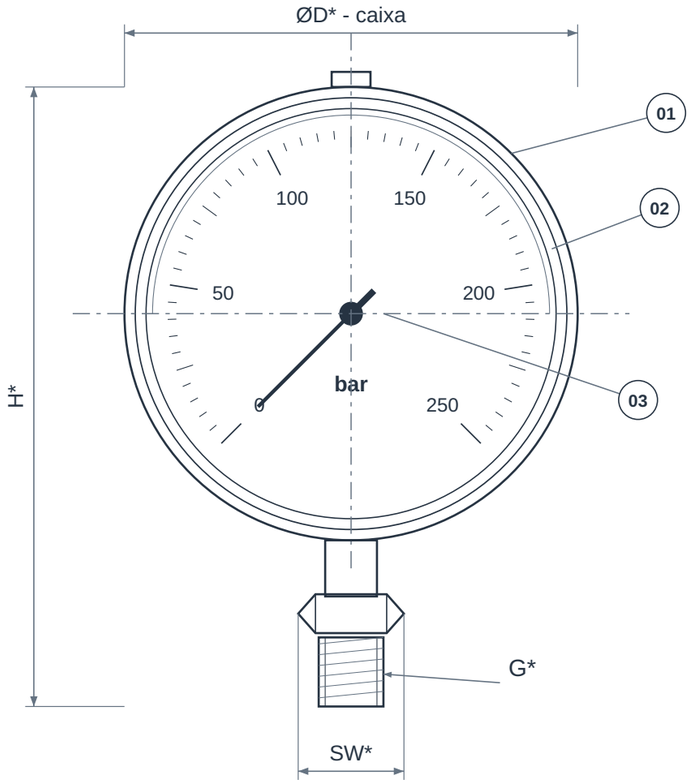

VISTA LATERAL

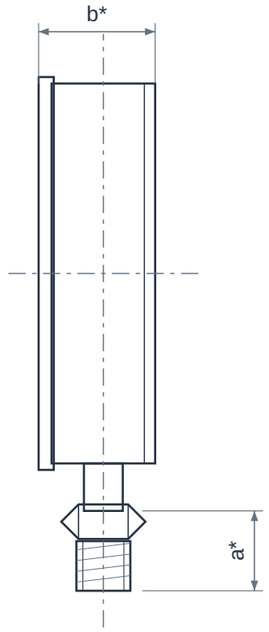

CONEXÃO RADIAL

ALTERNATIVA TRASEIRA

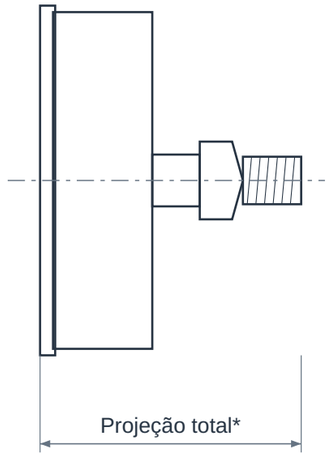

G* e posição: confirmar

Montagem opcional

As alternativas de conexão não são simultâneas.

Cotas em mm, salvo rosca e escala. Sem escala.

02 QUADRO DIMENSIONAL

COTA	DESCRIÇÃO	VALOR
NS	Diâmetro nominal do mostrador	50 mm
Faixa	Escala de medição	0 a 250 bar
ØD*	Diâmetro externo real da caixa	Confirmar modelo
b*	Profundidade da caixa	Confirmar modelo
H*	Altura total da montagem	Confirmar posição e conexão
G*	Rosca de conexão ao processo	Definir NPT / BSP e bitola
a*	Comprimento da conexão	Confirmar modelo
SW*	Abertura para chave	Confirmar conexão selecionada

ELEMENTOS REPRESENTADOS

01 Caixa e aro
02 Visor e mostrador
03 Ponteiro e mecanismo
04 Elemento elástico Bourdon
05 Conexão de processo
06 Enchimento de amortecimento

LEITURA DO DESENHO

NS identifica o tamanho nominal do mostrador; não deve ser usado como diâmetro externo de montagem da caixa.

* Cotas construtivas dependem do fabricante, modelo, posição e padrão de conexão. Confirmar desenho dimensional do instrumento aprovado.

Vistas esquemáticas sem escala. A escala representa a faixa do item; a posição do ponteiro não indica uma condição de operação.

Conexão radial ou traseira deve ser escolhida no pedido; as vistas apresentam as duas alternativas, não conexões simultâneas.

MANÔMETRO COM GLICERINA

Diâmetro do mostrador | 50 mm | 0 a 250 bar

03 IDENTIFICAÇÃO E CONFIGURAÇÃO

O manômetro com glicerina utiliza enchimento líquido na caixa para amortecer o mecanismo e melhorar a leitura em pontos sujeitos a vibração. Esse enchimento não substitui a seleção do material da conexão e do elemento sensor em contato com o processo.

Material	Caixa inox e partes molhadas em liga de cobre, conforme modelo
Referência normativa	EN 837-1 / ASME B40.100 conforme modelo
Conexão	Conexão radial ou traseira; rosca a especificar
Diâmetro do mostrador	50 mm
Faixa de medição	0 a 250 bar
Unidade da escala	bar
Tipo de pressão	Relativa à pressão atmosférica
Conexão de processo	Padrão e posição a confirmar no pedido
Exatidão	Conforme modelo aprovado

Mostrador nominal de 50 mm e escala 0 a 250 bar. Confirmar posição e rosca de conexão, exatidão, material e documentação do instrumento.

04 CARACTERÍSTICAS TÉCNICAS

Princípio de medição	Tubo Bourdon com indicação mecânica por ponteiro.
Função da glicerina	Amortecimento do mecanismo e do elemento de indicação diante de vibrações e variações dinâmicas.
Caixa e partes molhadas	Caixa inox não significa instrumento totalmente inox; existem versões com conexão e tubo em liga de cobre.
Compensação da caixa	Executar eventual abertura do respiro somente conforme instrução do fabricante.
Temperatura	Limites do ambiente e do fluido dependem do enchimento e da construção.
Exatidão e proteção	Classe de exatidão e grau IP devem ser confirmados na ficha do modelo.
Pulsação do processo	Avaliar restritor ou amortecedor apropriado quando necessário; o enchimento da caixa não define proteção contra sobrepressão.

05 MATERIAIS E CONSTRUÇÃO

Alternativas de seleção; a configuração fornecida é definida na proposta aprovada.

Caixa	Aço inoxidável conforme construção.
Partes molhadas	Liga de cobre ou inox conforme modelo, selecionados pelo fluido.
Enchimento	Glicerina; outros líquidos somente quando especificados para o instrumento.

06 NORMAS E ESCOPO

EN 837-1	Referência para manômetros de tubo Bourdon; classe de exatidão e construção devem constar da ficha do modelo.
ASME B40.100	Referência de instrumentos de indicação de pressão, quando especificada no fornecimento.

Normas e edições aplicáveis dependem do projeto e do modelo. A referência à norma não representa, isoladamente, certificação ou comprovação de ensaio.

07 APLICAÇÕES E SELEÇÃO

• Circuitos hidráulicos

• Compressores e máquinas com vibração

• Indicação local de pressão em equipamentos industriais

Para cotar, informe:

• Informar intensidade de vibração e pulsação.

• Confirmar fluido, temperatura e material das partes molhadas.

• Definir rosca, montagem e exatidão exigida.

08 CRITÉRIOS DA ESPECIFICAÇÃO

• Grau de proteção IP, classe de exatidão e limites térmicos devem ser definidos para o modelo solicitado. IP65 e classe 1,0 não são características universais.

• O enchimento com glicerina não garante proteção contra qualquer pico de pressão. Avalie as condições de operação e os acessórios necessários ao instrumento.

09 BASE DIMENSIONAL E REFERÊNCIAS

Critérios dimensionais e leitura das cotas: consulte o quadro e as notas da primeira folha.

1. WIKA PM 02.12 - manômetros com enchimento líquido
2. WIKA - modelo 213.53

Catálogos de terceiros documentam referências dimensionais e alternativas construtivas; não identificam necessariamente o fabricante do item fornecido pela GDL.

10 ATENDIMENTO GDL

Ver produto no site GDL | Solicitar cotação

vendas@gdltubos.com.br | Central de vendas em São Paulo/SP | Matriz em Registro/SP