# MANÔMETRO COM GLICERINA

Diâmetro do mostrador | 50 mm | 0 a 160 bar



## 01 VISTAS TÉCNICAS E COTAS

### VISTA FRONTAL

Mostrador nominal NS = 50 mm

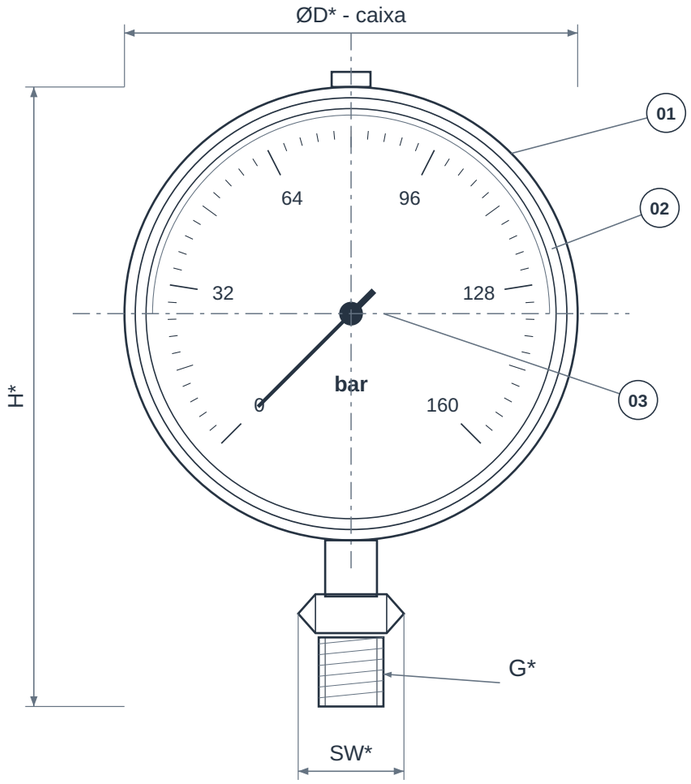


### VISTA LATERAL

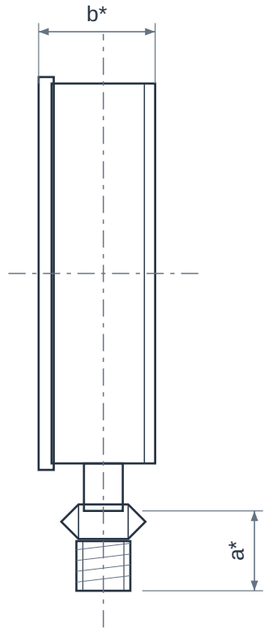


**CONEXÃO RADIAL**

### ALTERNATIVA TRASEIRA

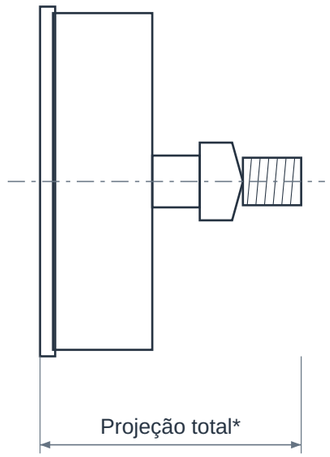


G* e posição: confirmar

Montagem opcional

As alternativas de conexão não são simultâneas.

Cotas em mm, salvo rosca e escala. Sem escala.

## 02 QUADRO DIMENSIONAL

| COTA | DESCRIÇÃO | VALOR |
|---|---|---|
| **NS** | Diâmetro nominal do mostrador | 50 mm |
| **Faixa** | Escala de medição | 0 a 160 bar |
| **ØD*** | Diâmetro externo real da caixa | Confirmar modelo |
| **b*** | Profundidade da caixa | Confirmar modelo |
| **H*** | Altura total da montagem | Confirmar posição e conexão |
| **G*** | Rosca de conexão ao processo | Definir NPT / BSP e bitola |
| **a*** | Comprimento da conexão | Confirmar modelo |
| **SW*** | Abertura para chave | Confirmar conexão selecionada |

### ELEMENTOS REPRESENTADOS

01 Caixa e aro
02 Visor e mostrador
03 Ponteiro e mecanismo
04 Elemento elástico Bourdon
05 Conexão de processo
06 Enchimento de amortecimento

### LEITURA DO DESENHO

NS identifica o tamanho nominal do mostrador; não deve ser usado como diâmetro externo de montagem da caixa.

* Cotas construtivas dependem do fabricante, modelo, posição e padrão de conexão. Confirmar desenho dimensional do instrumento aprovado.

Vistas esquemáticas sem escala. A escala representa a faixa do item; a posição do ponteiro não indica uma condição de operação.

Conexão radial ou traseira deve ser escolhida no pedido; as vistas apresentam as duas alternativas, não conexões simultâneas.

# MANÔMETRO COM GLICERINA

Diâmetro do mostrador | 50 mm | 0 a 160 bar

## 03 IDENTIFICAÇÃO E CONFIGURAÇÃO

O manômetro com glicerina utiliza enchimento líquido na caixa para amortecer o mecanismo e melhorar a leitura em pontos sujeitos a vibração. Esse enchimento não substitui a seleção do material da conexão e do elemento sensor em contato com o processo.

| | |
|---|---|
| **Material** | Caixa inox e partes molhadas em liga de cobre, conforme modelo |
| **Referência normativa** | EN 837-1 / ASME B40.100 conforme modelo |
| **Conexão** | Conexão radial ou traseira; rosca a especificar |
| **Diâmetro do mostrador** | 50 mm |
| **Faixa de medição** | 0 a 160 bar |
| **Unidade da escala** | bar |
| **Tipo de pressão** | Relativa à pressão atmosférica |
| **Conexão de processo** | Padrão e posição a confirmar no pedido |
| **Exatidão** | Conforme modelo aprovado |

Mostrador nominal de 50 mm e escala 0 a 160 bar. Confirmar posição e rosca de conexão, exatidão, material e documentação do instrumento.

## 04 CARACTERÍSTICAS TÉCNICAS

| | |
|---|---|
| **Princípio de medição** | Tubo Bourdon com indicação mecânica por ponteiro. |
| **Função da glicerina** | Amortecimento do mecanismo e do elemento de indicação diante de vibrações e variações dinâmicas. |
| **Caixa e partes molhadas** | Caixa inox não significa instrumento totalmente inox; existem versões com conexão e tubo em liga de cobre. |
| **Compensação da caixa** | Executar eventual abertura do respiro somente conforme instrução do fabricante. |
| **Temperatura** | Limites do ambiente e do fluido dependem do enchimento e da construção. |
| **Exatidão e proteção** | Classe de exatidão e grau IP devem ser confirmados na ficha do modelo. |
| **Pulsação do processo** | Avaliar restritor ou amortecedor apropriado quando necessário; o enchimento da caixa não define proteção contra sobrepressão. |

## 05 MATERIAIS E CONSTRUÇÃO

Alternativas de seleção; a configuração fornecida é definida na proposta aprovada.

| | |
|---|---|
| **Caixa** | Aço inoxidável conforme construção. |
| **Partes molhadas** | Liga de cobre ou inox conforme modelo, selecionados pelo fluido. |
| **Enchimento** | Glicerina; outros líquidos somente quando especificados para o instrumento. |

## 06 NORMAS E ESCOPO

| | |
|---|---|
| **EN 837-1** | Referência para manômetros de tubo Bourdon; classe de exatidão e construção devem constar da ficha do modelo. |
| **ASME B40.100** | Referência de instrumentos de indicação de pressão, quando especificada no fornecimento. |

Normas e edições aplicáveis dependem do projeto e do modelo. A referência à norma não representa, isoladamente, certificação ou comprovação de ensaio.

## 07 APLICAÇÕES E SELEÇÃO

• Circuitos hidráulicos

• Compressores e máquinas com vibração

• Indicação local de pressão em equipamentos industriais

**Para cotar, informe:**

• Informar intensidade de vibração e pulsação.

• Confirmar fluido, temperatura e material das partes molhadas.

• Definir rosca, montagem e exatidão exigida.

## 08 CRITÉRIOS DA ESPECIFICAÇÃO

• Grau de proteção IP, classe de exatidão e limites térmicos devem ser definidos para o modelo solicitado. IP65 e classe 1,0 não são características universais.

• O enchimento com glicerina não garante proteção contra qualquer pico de pressão. Avalie as condições de operação e os acessórios necessários ao instrumento.

## 09 BASE DIMENSIONAL E REFERÊNCIAS

Critérios dimensionais e leitura das cotas: consulte o quadro e as notas da primeira folha.

1. WIKA PM 02.12 - manômetros com enchimento líquido
2. WIKA - modelo 213.53

Catálogos de terceiros documentam referências dimensionais e alternativas construtivas; não identificam necessariamente o fabricante do item fornecido pela GDL.

## 10 ATENDIMENTO GDL

Ver produto no site GDL | Solicitar cotação

vendas@gdltubos.com.br | Central de vendas em São Paulo/SP | Matriz em Registro/SP