# MANÔMETRO BOURDON SECO

Diâmetro do mostrador | 63 mm | 0 a 40 bar



## 01 VISTAS TÉCNICAS E COTAS

### VISTA FRONTAL

Mostrador nominal NS = 63 mm

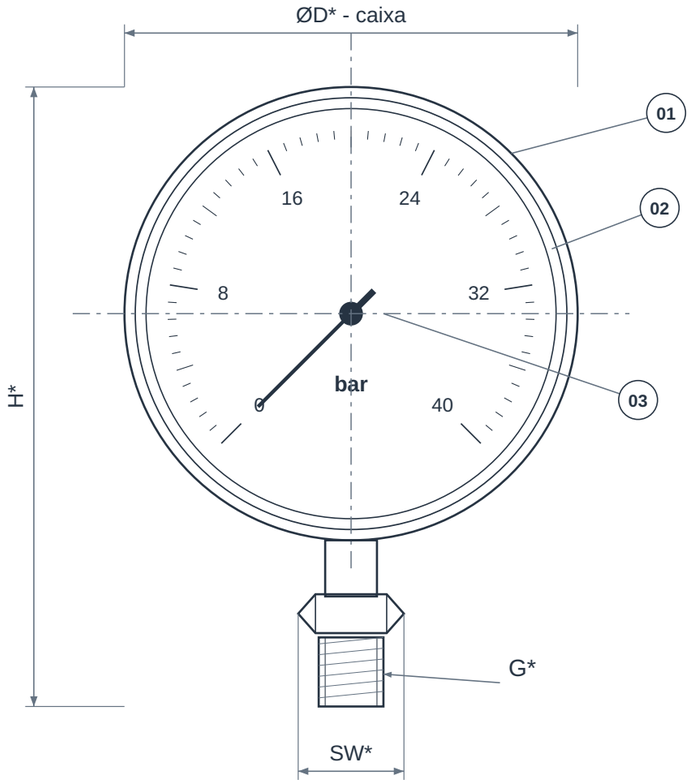


### VISTA LATERAL

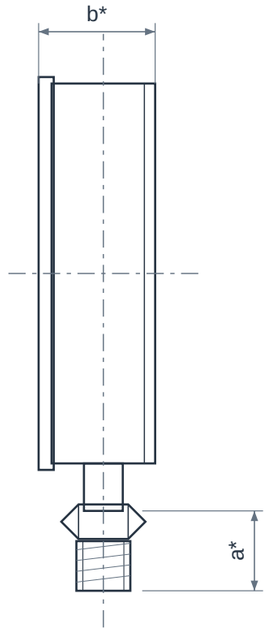


**CONEXÃO RADIAL**

### ALTERNATIVA TRASEIRA

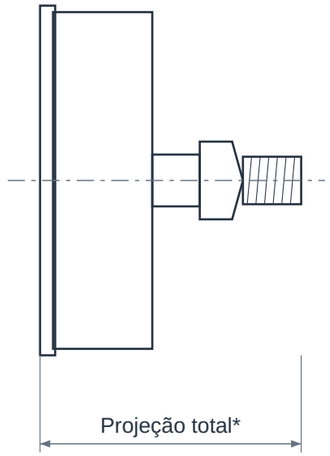


G* e posição: confirmar

Montagem opcional

As alternativas de conexão não são simultâneas.

Cotas em mm, salvo rosca e escala. Sem escala.

## 02 QUADRO DIMENSIONAL

| COTA | DESCRIÇÃO | VALOR |
|---|---|---|
| **NS** | Diâmetro nominal do mostrador | 63 mm |
| **Faixa** | Escala de medição | 0 a 40 bar |
| **ØD*** | Diâmetro externo real da caixa | Confirmar modelo |
| **b*** | Profundidade da caixa | Confirmar modelo |
| **H*** | Altura total da montagem | Confirmar posição e conexão |
| **G*** | Rosca de conexão ao processo | Definir NPT / BSP e bitola |
| **a*** | Comprimento da conexão | Confirmar modelo |
| **SW*** | Abertura para chave | Confirmar conexão selecionada |

### ELEMENTOS REPRESENTADOS

01 Caixa e aro
02 Visor e mostrador
03 Ponteiro e mecanismo
04 Elemento elástico Bourdon
05 Conexão de processo
06 Fixação conforme montagem

### LEITURA DO DESENHO

NS identifica o tamanho nominal do mostrador; não deve ser usado como diâmetro externo de montagem da caixa.

* Cotas construtivas dependem do fabricante, modelo, posição e padrão de conexão. Confirmar desenho dimensional do instrumento aprovado.

Vistas esquemáticas sem escala. A escala representa a faixa do item; a posição do ponteiro não indica uma condição de operação.

Conexão radial ou traseira deve ser escolhida no pedido; as vistas apresentam as duas alternativas, não conexões simultâneas.

# MANÔMETRO BOURDON SECO

Diâmetro do mostrador | 63 mm | 0 a 40 bar

## 03 IDENTIFICAÇÃO E CONFIGURAÇÃO

O manômetro Bourdon seco indica a pressão por meio da deformação elástica de um tubo metálico, transmitida ao ponteiro. A caixa sem enchimento líquido é uma solução para pontos de medição com condições mecânicas compatíveis com o instrumento.

| | |
|---|---|
| **Material** | Partes molhadas em liga de cobre, conforme modelo |
| **Referência normativa** | EN 837-1 / ASME B40.100 conforme modelo |
| **Conexão** | Conexão radial ou traseira; rosca a especificar |
| **Diâmetro do mostrador** | 63 mm |
| **Faixa de medição** | 0 a 40 bar |
| **Unidade da escala** | bar |
| **Tipo de pressão** | Relativa à pressão atmosférica |
| **Conexão de processo** | Padrão e posição a confirmar no pedido |
| **Exatidão** | Conforme modelo aprovado |

Mostrador nominal de 63 mm e escala 0 a 40 bar. Confirmar posição e rosca de conexão, exatidão, material e documentação do instrumento.

## 04 CARACTERÍSTICAS TÉCNICAS

| | |
|---|---|
| **Princípio de medição** | Tubo Bourdon com mecanismo e ponteiro; operação mecânica, sem alimentação elétrica para a indicação local. |
| **Construção da caixa** | Versão seca, sem líquido de amortecimento. |
| **Partes em contato com o fluido** | Liga de cobre nas configurações usuais desta linha; confirmar resistência ao fluido. |
| **Posição de conexão** | Inferior ou traseira conforme modelo e montagem. |
| **Compatibilidade do fluido** | Gases e líquidos compatíveis com as partes molhadas, sem viscosidade elevada ou cristalização que obstrua a tomada. |
| **Montagem** | Direta na tomada ou em painel com fixação adequada à construção selecionada. |

## 05 MATERIAIS E CONSTRUÇÃO

Alternativas de seleção; a configuração fornecida é definida na proposta aprovada.

| | |
|---|---|
| **Caixa** | Aço pintado ou material plástico, conforme versão. |
| **Tubo Bourdon e conexão** | Liga de cobre conforme modelo; verificar a especificação das partes molhadas. |

## 06 NORMAS E ESCOPO

| | |
|---|---|
| **EN 837-1** | Referência para manômetros de tubo Bourdon; classe de exatidão e construção devem constar da ficha do modelo. |
| **ASME B40.100** | Referência de instrumentos de indicação de pressão, quando especificada no fornecimento. |

Normas e edições aplicáveis dependem do projeto e do modelo. A referência à norma não representa, isoladamente, certificação ou comprovação de ensaio.

## 07 APLICAÇÕES E SELEÇÃO

• Pneumática industrial

• Utilidades e máquinas com fluidos compatíveis

• Indicação local em painéis

**Para cotar, informe:**

• Informar pressão normal, picos e pulsação.

• Definir rosca, posição da conexão e diâmetro do mostrador em milímetros.

• Solicitar classe de exatidão e documentação de calibração, quando necessárias.

## 08 CRITÉRIOS DA ESPECIFICAÇÃO

• Confira limites de temperatura, grau de proteção IP e exatidão na ficha do modelo escolhido. As características de um modelo WIKA não se aplicam a toda a linha.

• Fabricante e configuração do instrumento são definidos na proposta; as fontes consultadas ilustram alternativas disponíveis no mercado.

## 09 BASE DIMENSIONAL E REFERÊNCIAS

Critérios dimensionais e leitura das cotas: consulte o quadro e as notas da primeira folha.

1. WIKA PM 01.01 - manômetros Bourdon, conexões radial e traseira
2. WIKA - modelos 111.10 e 111.12

Catálogos de terceiros documentam referências dimensionais e alternativas construtivas; não identificam necessariamente o fabricante do item fornecido pela GDL.

## 10 ATENDIMENTO GDL

Ver produto no site GDL | Solicitar cotação

vendas@gdltubos.com.br | Central de vendas em São Paulo/SP | Matriz em Registro/SP