MANÔMETRO BOURDON SECO

Diâmetro do mostrador | 100 mm | 0 a 4 bar

01 VISTAS TÉCNICAS E COTAS

VISTA FRONTAL

Mostrador nominal NS = 100 mm

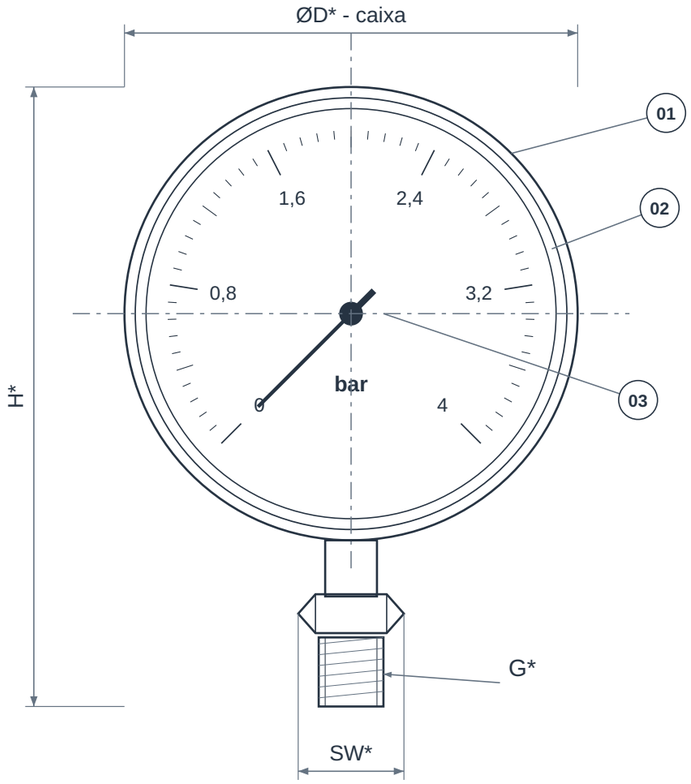

VISTA LATERAL

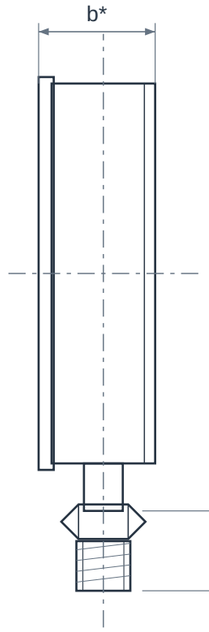

CONEXÃO RADIAL

ALTERNATIVA TRASEIRA

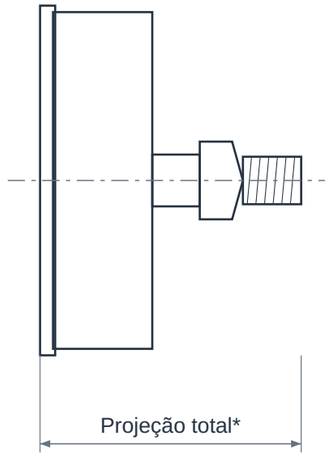

G* e posição: confirmar

Montagem opcional

As alternativas de conexão não são simultâneas.

Cotas em mm, salvo rosca e escala. Sem escala.

02 QUADRO DIMENSIONAL

COTA	DESCRIÇÃO	VALOR
NS	Diâmetro nominal do mostrador	100 mm
Faixa	Escala de medição	0 a 4 bar
ØD*	Diâmetro externo real da caixa	Confirmar modelo
b*	Profundidade da caixa	Confirmar modelo
H*	Altura total da montagem	Confirmar posição e conexão
G*	Rosca de conexão ao processo	Definir NPT / BSP e bitola
a*	Comprimento da conexão	Confirmar modelo
SW*	Abertura para chave	Confirmar conexão selecionada

ELEMENTOS REPRESENTADOS

01 Caixa e aro
02 Visor e mostrador
03 Ponteiro e mecanismo
04 Elemento elástico Bourdon
05 Conexão de processo
06 Fixação conforme montagem

LEITURA DO DESENHO

NS identifica o tamanho nominal do mostrador; não deve ser usado como diâmetro externo de montagem da caixa.

* Cotas construtivas dependem do fabricante, modelo, posição e padrão de conexão. Confirmar desenho dimensional do instrumento aprovado.

Vistas esquemáticas sem escala. A escala representa a faixa do item; a posição do ponteiro não indica uma condição de operação.

Conexão radial ou traseira deve ser escolhida no pedido; as vistas apresentam as duas alternativas, não conexões simultâneas.

MANÔMETRO BOURDON SECO

Diâmetro do mostrador | 100 mm | 0 a 4 bar

03 IDENTIFICAÇÃO E CONFIGURAÇÃO

O manômetro Bourdon seco indica a pressão por meio da deformação elástica de um tubo metálico, transmitida ao ponteiro. A caixa sem enchimento líquido é uma solução para pontos de medição com condições mecânicas compatíveis com o instrumento.

Material	Partes molhadas em liga de cobre, conforme modelo
Referência normativa	EN 837-1 / ASME B40.100 conforme modelo
Conexão	Conexão radial ou traseira; rosca a especificar
Diâmetro do mostrador	100 mm
Faixa de medição	0 a 4 bar
Unidade da escala	bar
Tipo de pressão	Relativa à pressão atmosférica
Conexão de processo	Padrão e posição a confirmar no pedido
Exatidão	Conforme modelo aprovado

Mostrador nominal de 100 mm e escala 0 a 4 bar. Confirmar posição e rosca de conexão, exatidão, material e documentação do instrumento.

04 CARACTERÍSTICAS TÉCNICAS

Princípio de medição	Tubo Bourdon com mecanismo e ponteiro; operação mecânica, sem alimentação elétrica para a indicação local.
Construção da caixa	Versão seca, sem líquido de amortecimento.
Partes em contato com o fluido	Liga de cobre nas configurações usuais desta linha; confirmar resistência ao fluido.
Posição de conexão	Inferior ou traseira conforme modelo e montagem.
Compatibilidade do fluido	Gases e líquidos compatíveis com as partes molhadas, sem viscosidade elevada ou cristalização que obstrua a tomada.
Montagem	Direta na tomada ou em painel com fixação adequada à construção selecionada.

05 MATERIAIS E CONSTRUÇÃO

Alternativas de seleção; a configuração fornecida é definida na proposta aprovada.

Caixa	Aço pintado ou material plástico, conforme versão.
Tubo Bourdon e conexão	Liga de cobre conforme modelo; verificar a especificação das partes molhadas.

06 NORMAS E ESCOPO

EN 837-1	Referência para manômetros de tubo Bourdon; classe de exatidão e construção devem constar da ficha do modelo.
ASME B40.100	Referência de instrumentos de indicação de pressão, quando especificada no fornecimento.

Normas e edições aplicáveis dependem do projeto e do modelo. A referência à norma não representa, isoladamente, certificação ou comprovação de ensaio.

07 APLICAÇÕES E SELEÇÃO

• Pneumática industrial

• Utilidades e máquinas com fluidos compatíveis

• Indicação local em painéis

Para cotar, informe:

• Informar pressão normal, picos e pulsação.

• Definir rosca, posição da conexão e diâmetro do mostrador em milímetros.

• Solicitar classe de exatidão e documentação de calibração, quando necessárias.

08 CRITÉRIOS DA ESPECIFICAÇÃO

• Confira limites de temperatura, grau de proteção IP e exatidão na ficha do modelo escolhido. As características de um modelo WIKA não se aplicam a toda a linha.

• Fabricante e configuração do instrumento são definidos na proposta; as fontes consultadas ilustram alternativas disponíveis no mercado.

09 BASE DIMENSIONAL E REFERÊNCIAS

Critérios dimensionais e leitura das cotas: consulte o quadro e as notas da primeira folha.

1. WIKA PM 01.01 - manômetros Bourdon, conexões radial e traseira
2. WIKA - modelos 111.10 e 111.12

Catálogos de terceiros documentam referências dimensionais e alternativas construtivas; não identificam necessariamente o fabricante do item fornecido pela GDL.

10 ATENDIMENTO GDL

Ver produto no site GDL | Solicitar cotação

vendas@gdltubos.com.br | Central de vendas em São Paulo/SP | Matriz em Registro/SP