FLANGE CEGO A105

Bitola nominal (NPS) | 32" | Classe 150

01 VISTAS TÉCNICAS E COTAS

VISTA FRONTAL — FACE RF

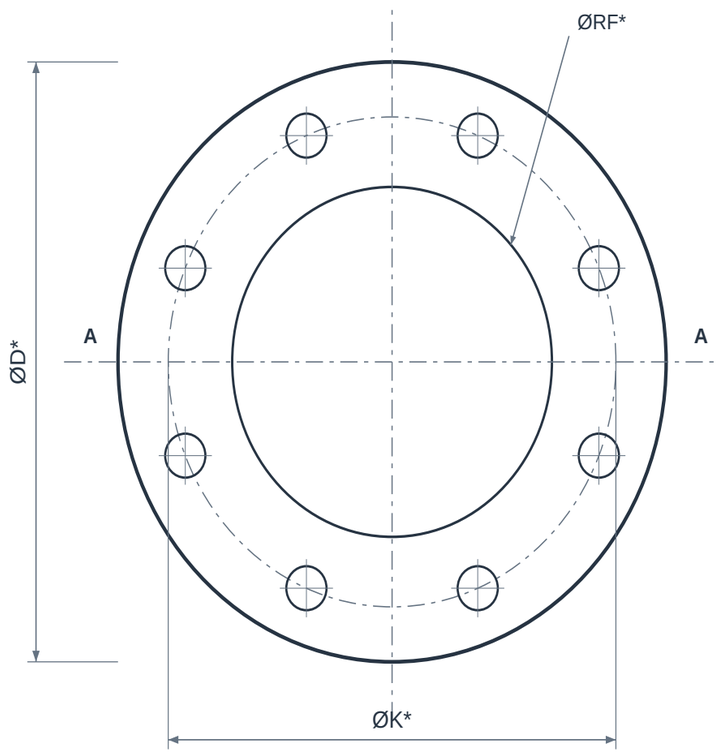

n × Øf* — igualmente espaçados

CORTE LONGITUDINAL A–A

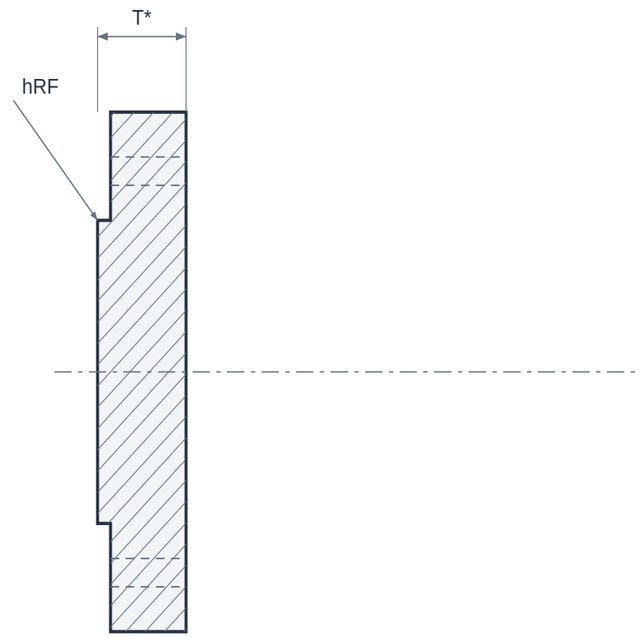

T e H incluem a face ressaltada RF

02 QUADRO DIMENSIONAL

COTA	DESCRIÇÃO	VALOR
NPS	Bitola nominal	32"
CL	Classe de pressão	150
ØD	Diâmetro externo	A confirmar no pedido
ØK	Círculo de furação (PCD)	A confirmar no pedido
n × Øf	Quantidade e diâmetro dos furos	A confirmar
ØRF	Diâmetro da face ressaltada	A confirmar no pedido
hRF	Altura da face RF	A confirmar no pedido
T	Espessura mínima com RF (CCTF)	A confirmar no pedido

ELEMENTOS REPRESENTADOS

01 Disco do flange
02 Face ressaltada RF
03 Furos de fixação

LEITURA DO DESENHO

Interfaces ØD, ØK, ØRF e Øf em base USC convertida para mm. T e H seguem a tabela CCTF e incluem a face RF de 1,6 mm.

Desenho esquemático sem escala. Conferir desenho do fabricante, acabamento da face e tolerâncias antes de fabricar ou montar.

A classe 150/300 não representa pressão admissível em psi: verificar material, temperatura e a tabela pressão-temperatura aplicável.

Folha paramétrica: classe / bitola ou série dimensional precisa ser definida. Não há cotas numéricas confirmadas para esta configuração.

FLANGE CEGO A105

Bitola nominal (NPS) | 32" | Classe 150

03 IDENTIFICAÇÃO E CONFIGURAÇÃO

O flange cego A105 fecha uma extremidade flangeada de linha ou bocal. É uma peça maciça, sem passagem central, que permite acesso posterior por desmontagem do conjunto aparafusado.

Material	ASTM A105
Referência normativa	ASTM A105 · ASME B16.47 série A ou B a definir
Conexão	Cego (BL) · face RF
Bitola nominal (NPS)	32"
Diâmetro nominal (DN)	800
Classe de pressão	150

Grande diâmetro: confirmar série A ou B, face, furação e dimensões do conjunto. As séries não são intercambiáveis automaticamente.

04 CARACTERÍSTICAS TÉCNICAS

Tipo construtivo	Cego - blind flange (BL), sem furo central de passagem.
Função	Fechamento de extremidade flangeada; não funciona como válvula de manobra.
Montagem	Aparafusada ao flange correspondente, com junta de vedação selecionada para o serviço.
Até NPS 24	Dimensões de referência ASME B16.5.
NPS 26 a 40 neste catálogo	Dimensões de referência ASME B16.47, série A ou B a especificar.
Espessura	Determinada pela combinação de bitola, classe, material e norma; não usar SCH de tubo como espessura do cego.
Face	Deve corresponder à junta e ao flange de acoplamento; verificar RF, FF ou RTJ.
Furação especial	Tomadas para instrumento, dreno ou respiro exigem desenho e avaliação específicos.

05 MATERIAIS E CONSTRUÇÃO

Alternativas de seleção; a configuração fornecida é definida na proposta aprovada.

Disco de fechamento	ASTM A105 forjado; execução em chapa exige outra especificação, não deve ser chamada A105 automaticamente.
Junta de vedação	Selecionar material e geometria conforme face, fluido, pressão e temperatura; não inclusa automaticamente.
Prisioneiros e porcas	Especificar material, diâmetro, quantidade e comprimento conforme o conjunto de flanges e o projeto.

06 NORMAS E ESCOPO

ASTM A105/A105M	Material forjado do flange cego desta família.
ASME B16.5	Dimensões e classes para NPS até 24.
ASME B16.47	Flanges cegos de grande diâmetro; série A/B definida no pedido.

Normas e edições aplicáveis dependem do projeto e do modelo. A referência à norma não representa, isoladamente, certificação ou comprovação de ensaio.

07 APLICAÇÕES E SELEÇÃO

• Fechamento de bocais reservados para futuras interligações.

• Isolamento de extremidades durante montagem, manutenção ou ensaio, conforme procedimento do sistema.

Para cotar, informe:

• Confirmar NPS, classe, face e material do contraflange.

• Em grandes diâmetros, identificar série A ou B.

• Conferir peso e condições de movimentação da peça.

• Informar qualquer tomada ou usinagem especial antes da fabricação.

08 CRITÉRIOS DA ESPECIFICAÇÃO

• Confirme a construção forjada e o material A105. Um disco de chapa não é automaticamente equivalente a um flange cego forjado.

• A pressão admissível e a espessura precisam ser verificadas mesmo em um flange sem passagem central.

• Confirme a furação e a disponibilidade da configuração na cotação.

09 BASE DIMENSIONAL E REFERÊNCIAS

Critérios dimensionais e leitura das cotas: consulte o quadro e as notas da primeira folha.

1. CCTF - Forged Steel Flanges, pp. 6-9 (dimensões e notas RF)
2. Texas Flange - ASME B16.5, classes 150 e 300, sistema USC
3. CFF Stainless - Weld Neck Flange, interfaces USC / mm
4. Texas Flange - Blind Flanges
5. ASTM A105/A105M - Carbon Steel Forgings for Piping Applications
6. ASME B16.5 - Pipe Flanges and Flanged Fittings
7. ASME B16.47 - Large Diameter Steel Flanges
8. Texas Flange - ASME B16.47 Series A vs Series B
9. Galperti Group - Flanges

Catálogos de terceiros documentam referências dimensionais e alternativas construtivas; não identificam necessariamente o fabricante do item fornecido pela GDL.

10 ATENDIMENTO GDL

Ver produto no site GDL | Solicitar cotação

vendas@gdltubos.com.br | Central de vendas em São Paulo/SP | Matriz em Registro/SP