# FLANGE CEGO A105

Bitola nominal (NPS) | 26" | Classe 150



## 01 VISTAS TÉCNICAS E COTAS

### VISTA FRONTAL — FACE RF

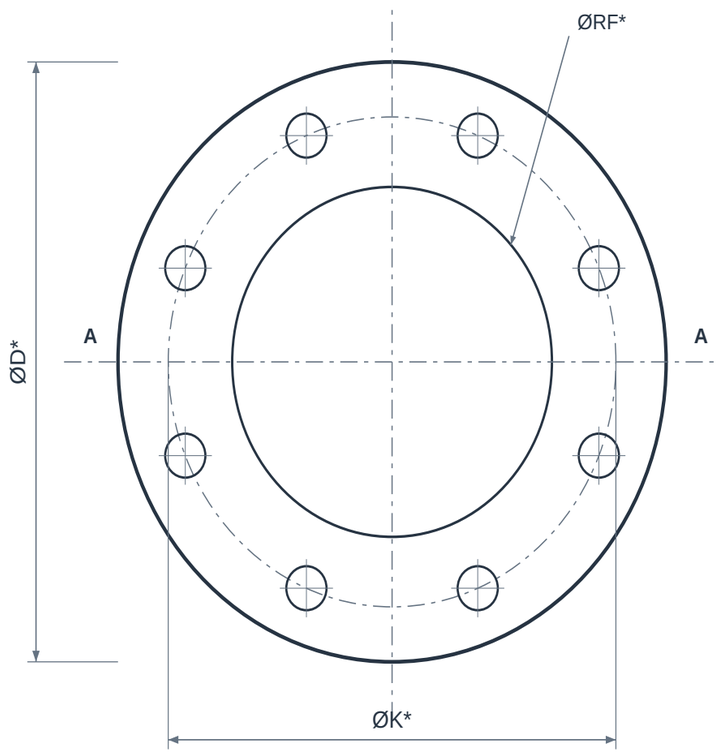


n × Øf* — igualmente espaçados

### CORTE LONGITUDINAL A–A

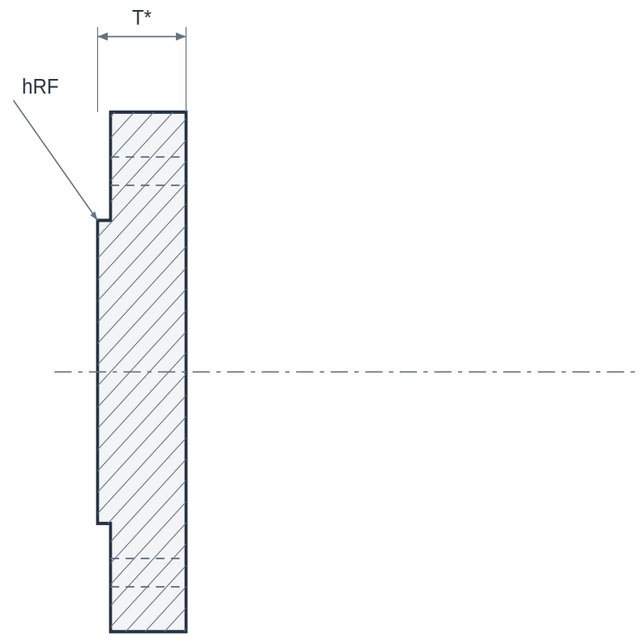


T e H incluem a face ressaltada RF

## 02 QUADRO DIMENSIONAL

| COTA | DESCRIÇÃO | VALOR |
|---|---|---|
| **NPS** | Bitola nominal | 26" |
| **CL** | Classe de pressão | 150 |
| **ØD** | Diâmetro externo | A confirmar no pedido |
| **ØK** | Círculo de furação (PCD) | A confirmar no pedido |
| **n × Øf** | Quantidade e diâmetro dos furos | A confirmar |
| **ØRF** | Diâmetro da face ressaltada | A confirmar no pedido |
| **hRF** | Altura da face RF | A confirmar no pedido |
| **T** | Espessura mínima com RF (CCTF) | A confirmar no pedido |

### ELEMENTOS REPRESENTADOS

01 Disco do flange
02 Face ressaltada RF
03 Furos de fixação

### LEITURA DO DESENHO

Interfaces ØD, ØK, ØRF e Øf em base USC convertida para mm. T e H seguem a tabela CCTF e incluem a face RF de 1,6 mm.

Desenho esquemático sem escala. Conferir desenho do fabricante, acabamento da face e tolerâncias antes de fabricar ou montar.

A classe 150/300 não representa pressão admissível em psi: verificar material, temperatura e a tabela pressão-temperatura aplicável.

Folha paramétrica: classe / bitola ou série dimensional precisa ser definida. Não há cotas numéricas confirmadas para esta configuração.

# FLANGE CEGO A105

Bitola nominal (NPS) | 26" | Classe 150

## 03 IDENTIFICAÇÃO E CONFIGURAÇÃO

O flange cego A105 fecha uma extremidade flangeada de linha ou bocal. É uma peça maciça, sem passagem central, que permite acesso posterior por desmontagem do conjunto aparafusado.

| | |
|---|---|
| **Material** | ASTM A105 |
| **Referência normativa** | ASTM A105 · ASME B16.47 série A ou B a definir |
| **Conexão** | Cego (BL) · face RF |
| **Bitola nominal (NPS)** | 26" |
| **Diâmetro nominal (DN)** | 650 |
| **Classe de pressão** | 150 |

Grande diâmetro: confirmar série A ou B, face, furação e dimensões do conjunto. As séries não são intercambiáveis automaticamente.

## 04 CARACTERÍSTICAS TÉCNICAS

| | |
|---|---|
| **Tipo construtivo** | Cego - blind flange (BL), sem furo central de passagem. |
| **Função** | Fechamento de extremidade flangeada; não funciona como válvula de manobra. |
| **Montagem** | Aparafusada ao flange correspondente, com junta de vedação selecionada para o serviço. |
| **Até NPS 24** | Dimensões de referência ASME B16.5. |
| **NPS 26 a 40 neste catálogo** | Dimensões de referência ASME B16.47, série A ou B a especificar. |
| **Espessura** | Determinada pela combinação de bitola, classe, material e norma; não usar SCH de tubo como espessura do cego. |
| **Face** | Deve corresponder à junta e ao flange de acoplamento; verificar RF, FF ou RTJ. |
| **Furação especial** | Tomadas para instrumento, dreno ou respiro exigem desenho e avaliação específicos. |

## 05 MATERIAIS E CONSTRUÇÃO

Alternativas de seleção; a configuração fornecida é definida na proposta aprovada.

| | |
|---|---|
| **Disco de fechamento** | ASTM A105 forjado; execução em chapa exige outra especificação, não deve ser chamada A105 automaticamente. |
| **Junta de vedação** | Selecionar material e geometria conforme face, fluido, pressão e temperatura; não inclusa automaticamente. |
| **Prisioneiros e porcas** | Especificar material, diâmetro, quantidade e comprimento conforme o conjunto de flanges e o projeto. |

## 06 NORMAS E ESCOPO

| | |
|---|---|
| **ASTM A105/A105M** | Material forjado do flange cego desta família. |
| **ASME B16.5** | Dimensões e classes para NPS até 24. |
| **ASME B16.47** | Flanges cegos de grande diâmetro; série A/B definida no pedido. |

Normas e edições aplicáveis dependem do projeto e do modelo. A referência à norma não representa, isoladamente, certificação ou comprovação de ensaio.

## 07 APLICAÇÕES E SELEÇÃO

• Fechamento de bocais reservados para futuras interligações.

• Isolamento de extremidades durante montagem, manutenção ou ensaio, conforme procedimento do sistema.

**Para cotar, informe:**

• Confirmar NPS, classe, face e material do contraflange.

• Em grandes diâmetros, identificar série A ou B.

• Conferir peso e condições de movimentação da peça.

• Informar qualquer tomada ou usinagem especial antes da fabricação.

## 08 CRITÉRIOS DA ESPECIFICAÇÃO

• Confirme a construção forjada e o material A105. Um disco de chapa não é automaticamente equivalente a um flange cego forjado.

• A pressão admissível e a espessura precisam ser verificadas mesmo em um flange sem passagem central.

• Confirme a furação e a disponibilidade da configuração na cotação.

## 09 BASE DIMENSIONAL E REFERÊNCIAS

Critérios dimensionais e leitura das cotas: consulte o quadro e as notas da primeira folha.

1. CCTF - Forged Steel Flanges, pp. 6-9 (dimensões e notas RF)
2. Texas Flange - ASME B16.5, classes 150 e 300, sistema USC
3. CFF Stainless - Weld Neck Flange, interfaces USC / mm
4. Texas Flange - Blind Flanges
5. ASTM A105/A105M - Carbon Steel Forgings for Piping Applications
6. ASME B16.5 - Pipe Flanges and Flanged Fittings
7. ASME B16.47 - Large Diameter Steel Flanges
8. Texas Flange - ASME B16.47 Series A vs Series B
9. Galperti Group - Flanges

Catálogos de terceiros documentam referências dimensionais e alternativas construtivas; não identificam necessariamente o fabricante do item fornecido pela GDL.

## 10 ATENDIMENTO GDL

Ver produto no site GDL | Solicitar cotação

vendas@gdltubos.com.br | Central de vendas em São Paulo/SP | Matriz em Registro/SP