FILTRO Y INDUSTRIAL

Bitola nominal (NPS) | 5" | Classe 300

01 VISTAS TÉCNICAS E COTAS

CORTE LONGITUDINAL A-A

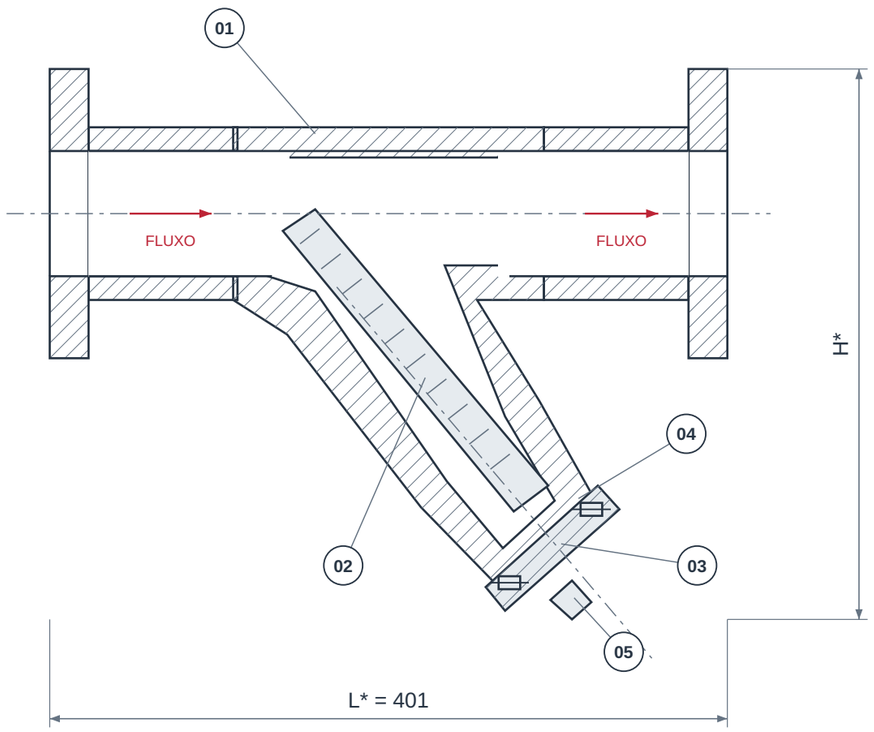

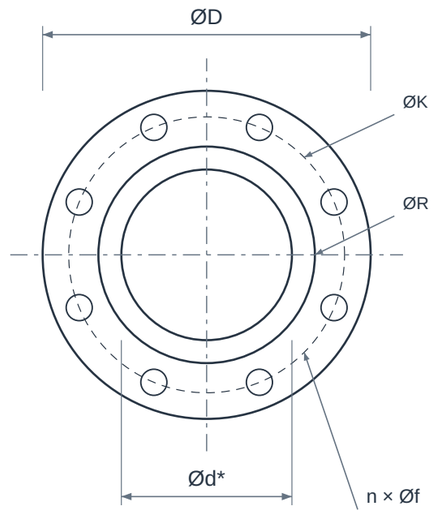

VISTA DE EXTREMIDADE ELEMENTO REMOVÍVEL

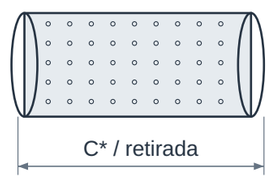

VISTAS ESQUEMÁTICAS • SEM ESCALA • * CONFIRMAR MODELO / REFERÊNCIA NA TABELA

02 QUADRO DIMENSIONAL

COTA	DESCRIÇÃO	VALOR
NPS	Bitola nominal	5"
DN	Diâmetro nominal	125
Classe	Classe / designação	300
L*	Comprimento / face a face de referência	401 mm
H*	Altura total / envelope	Confirmar modelo
ØD	Diâmetro externo da interface	279,4 mm
ØK	Círculo de furação da interface	234,95 mm
ØR	Diâmetro da face ressaltada RF	185,74 mm
n × Øf	Furos equidistantes da interface	8 × 22,23 mm
Ød*	Passagem livre de referência	Confirmar modelo
C*	Espaço livre para retirar elemento	Confirmar modelo e instalação

ELEMENTOS REPRESENTADOS

01 Corpo em Y
02 Elemento filtrante
03 Tampa de inspeção
04 Vedação
05 Dreno conforme modelo

LEITURA DO DESENHO

Desenho esquemático sem escala; cotas em mm. NPS/DN são designações nominais, não o diâmetro real de passagem.

* Cotas construtivas dependem do modelo. Confirmar dimensões, tolerâncias e desenho aprovado antes da fabricação ou montagem.

Referência para L*: Spirax Sarco - Fig 34 ASTM A216 WCB. L = A do catálogo Fig34, construção ASTM. Não comprova a configuração fornecida pela GDL.

ØD/ØK/ØR e furação: interface RF ASME B16.5, Classe 300. Não definem o envelope nem a pressão admissível da válvula/filtro.

FILTRO Y INDUSTRIAL

Bitola nominal (NPS) | 5" | Classe 300

03 IDENTIFICAÇÃO E CONFIGURAÇÃO

O filtro Y retém partículas sólidas transportadas pelo fluido para reduzir sua entrada em válvulas, medidores e outros equipamentos. O elemento removível combina abertura de retenção, área livre e resistência adequadas à vazão e ao serviço.

Material	Corpo e elemento filtrante conforme serviço
Referência normativa	Construção e interfaces conforme modelo
Conexão	Flangeado ou roscado conforme modelo
Bitola nominal (NPS)	5"
Diâmetro nominal (DN)	125
Classe de pressão	300

Confirmar a configuração comercial, limites de pressão/temperatura e documentação com a GDL.

04 CARACTERÍSTICAS TÉCNICAS

Função	Retenção mecânica de sólidos, como ferrugem, carepa e resíduos de montagem.
Elemento filtrante	Tela perfurada ou malha apoiada, selecionada pela abertura e resistência necessárias.
Malha e abertura	Mesh não determina sozinho a abertura em micrômetros; também é necessário conhecer o diâmetro do fio.
Perda de carga	Verificar vazão, viscosidade, área livre e curva do modelo para o elemento escolhido.
Orientação	Seguir seta de fluxo e manual: posição da bolsa varia entre líquidos e vapor/gás.
Acesso de manutenção	Reservar espaço para retirar a tela e realizar limpeza.
Dreno ou purga	Conexão e procedimento dependem da construção; prever quando necessários.
Pressão e temperatura	Limites definidos pelo corpo, tampa, junta e conexões do conjunto.

05 MATERIAIS E CONSTRUÇÃO

Alternativas de seleção; a configuração fornecida é definida na proposta aprovada.

Corpo e tampa	Aço carbono ASTM A216 WCB e outras ligas conforme modelo e serviço.
Tela	Aço inoxidável ou liga compatível com o fluido.
Junta da tampa	Material definido pela temperatura, fluido e construção.

06 NORMAS E ESCOPO

ASME B16.5	Referência das interfaces flangeadas quando aplicável; confirmar classe e face.
Especificação do fabricante	Define projeto do corpo, retenção, desempenho, inspeção e limites de utilização.

Normas e edições aplicáveis dependem do projeto e do modelo. A referência à norma não representa, isoladamente, certificação ou comprovação de ensaio.

07 APLICAÇÕES E SELEÇÃO

• Proteção de válvulas e instrumentos

• Linhas de vapor e utilidades compatíveis

• Retenção de detritos em instalações industriais

Para cotar, informe:

• Informar vazão, fluido, viscosidade e sólidos esperados.

• Definir abertura real, material da tela e perda de carga aceitável.

• Confirmar orientação, espaço de limpeza e conexões.

08 CRITÉRIOS DA ESPECIFICAÇÃO

• Kv, abertura da tela, peso e limites térmicos devem ser conferidos na ficha do modelo escolhido. Os dados da referência Fig. 34 não representam toda a linha.

• A retenção de partículas depende da abertura da tela. Partículas menores podem atravessá-la, e o filtro exige limpeza conforme as condições de operação.

09 BASE DIMENSIONAL E REFERÊNCIAS

Critérios dimensionais e leitura das cotas: consulte o quadro e as notas da primeira folha.

1. Spirax Sarco - Fig 34 ASTM A216 WCB - p. TI-P064-02, issue15
2. CCTF - Forged Steel Flanges, pp. 6-9 (dimensões e notas RF)
3. Texas Flange - ASME B16.5, classes 150 e 300, sistema USC
4. Spirax Sarco - Strainers
5. Spirax Sarco - filtro Y Fig. 34, TI-P168-07

Catálogos de terceiros documentam referências dimensionais e alternativas construtivas; não identificam necessariamente o fabricante do item fornecido pela GDL.

10 ATENDIMENTO GDL

Ver produto no site GDL | Solicitar cotação

vendas@gdltubos.com.br | Central de vendas em São Paulo/SP | Matriz em Registro/SP