# FILTRO Y INDUSTRIAL

Bitola nominal (NPS) | 1" | Classe 150

## 01 VISTAS TÉCNICAS E COTAS

### CORTE LONGITUDINAL A-A

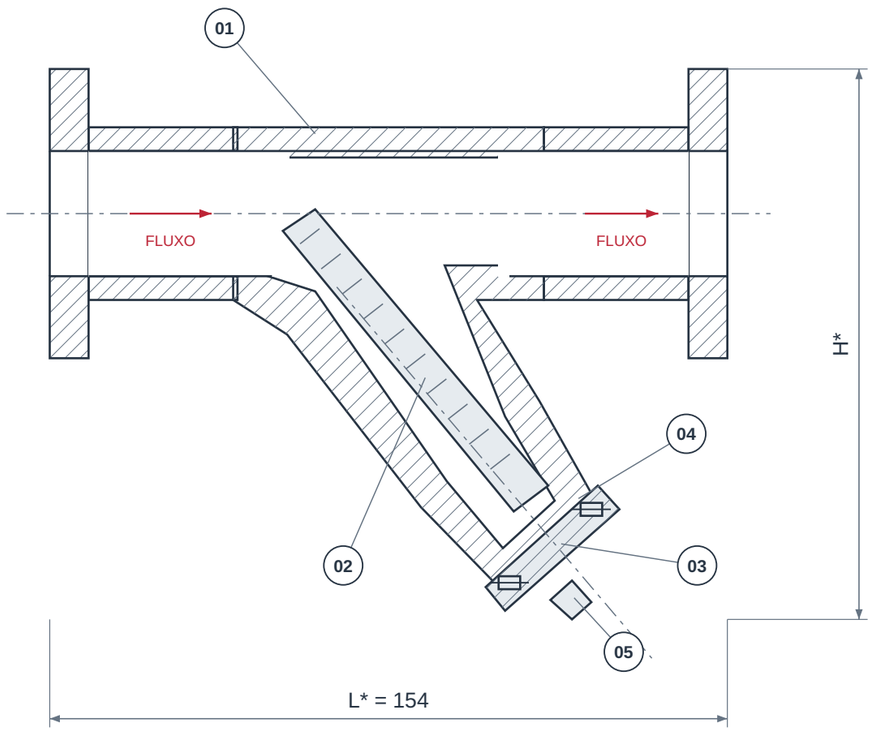


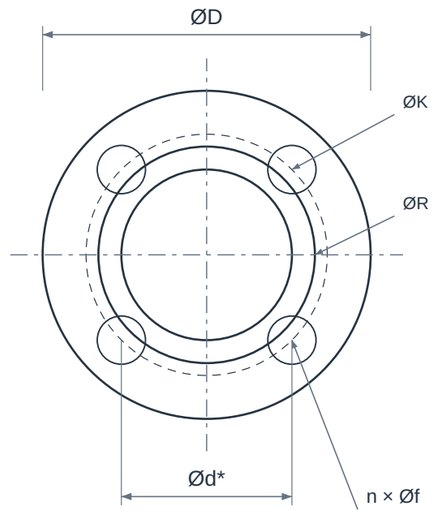


**VISTA DE EXTREMIDADE ELEMENTO REMOVÍVEL**

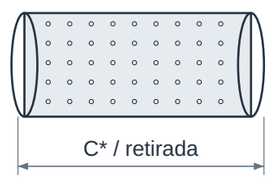


VISTAS ESQUEMÁTICAS • SEM ESCALA • * CONFIRMAR MODELO / REFERÊNCIA NA TABELA

## 02 QUADRO DIMENSIONAL

| COTA | DESCRIÇÃO | VALOR |
|---|---|---|
| **NPS** | Bitola nominal | 1" |
| **DN** | Diâmetro nominal | 25 |
| **Classe** | Classe / designação | 150 |
| **L*** | Comprimento / face a face de referência | 154 mm |
| **H*** | Altura total / envelope | Confirmar modelo |
| **ØD** | Diâmetro externo da interface | 107,95 mm |
| **ØK** | Círculo de furação da interface | 79,38 mm |
| **ØR** | Diâmetro da face ressaltada RF | 50,8 mm |
| **n × Øf** | Furos equidistantes da interface | 4 × 15,88 mm |
| **Ød*** | Passagem livre de referência | Confirmar modelo |
| **C*** | Espaço livre para retirar elemento | Confirmar modelo e instalação |

### ELEMENTOS REPRESENTADOS

01 Corpo em Y
02 Elemento filtrante
03 Tampa de inspeção
04 Vedação
05 Dreno conforme modelo

### LEITURA DO DESENHO

Desenho esquemático sem escala; cotas em mm. NPS/DN são designações nominais, não o diâmetro real de passagem.

* Cotas construtivas dependem do modelo. Confirmar dimensões, tolerâncias e desenho aprovado antes da fabricação ou montagem.

Referência para L*: Spirax Sarco - Fig 34 ASTM A216 WCB. L = A do catálogo Fig34, construção ASTM. Não comprova a configuração fornecida pela GDL.

ØD/ØK/ØR e furação: interface RF ASME B16.5, Classe 150. Não definem o envelope nem a pressão admissível da válvula/filtro.

# FILTRO Y INDUSTRIAL

Bitola nominal (NPS) | 1" | Classe 150

## 03 IDENTIFICAÇÃO E CONFIGURAÇÃO

O filtro Y retém partículas sólidas transportadas pelo fluido para reduzir sua entrada em válvulas, medidores e outros equipamentos. O elemento removível combina abertura de retenção, área livre e resistência adequadas à vazão e ao serviço.

| | |
|---|---|
| **Material** | Corpo e elemento filtrante conforme serviço |
| **Referência normativa** | Construção e interfaces conforme modelo |
| **Conexão** | Flangeado ou roscado conforme modelo |
| **Bitola nominal (NPS)** | 1" |
| **Diâmetro nominal (DN)** | 25 |
| **Classe de pressão** | 150 |

Confirmar a configuração comercial, limites de pressão/temperatura e documentação com a GDL.

## 04 CARACTERÍSTICAS TÉCNICAS

| | |
|---|---|
| **Função** | Retenção mecânica de sólidos, como ferrugem, carepa e resíduos de montagem. |
| **Elemento filtrante** | Tela perfurada ou malha apoiada, selecionada pela abertura e resistência necessárias. |
| **Malha e abertura** | Mesh não determina sozinho a abertura em micrômetros; também é necessário conhecer o diâmetro do fio. |
| **Perda de carga** | Verificar vazão, viscosidade, área livre e curva do modelo para o elemento escolhido. |
| **Orientação** | Seguir seta de fluxo e manual: posição da bolsa varia entre líquidos e vapor/gás. |
| **Acesso de manutenção** | Reservar espaço para retirar a tela e realizar limpeza. |
| **Dreno ou purga** | Conexão e procedimento dependem da construção; prever quando necessários. |
| **Pressão e temperatura** | Limites definidos pelo corpo, tampa, junta e conexões do conjunto. |

## 05 MATERIAIS E CONSTRUÇÃO

Alternativas de seleção; a configuração fornecida é definida na proposta aprovada.

| | |
|---|---|
| **Corpo e tampa** | Aço carbono ASTM A216 WCB e outras ligas conforme modelo e serviço. |
| **Tela** | Aço inoxidável ou liga compatível com o fluido. |
| **Junta da tampa** | Material definido pela temperatura, fluido e construção. |

## 06 NORMAS E ESCOPO

| | |
|---|---|
| **ASME B16.5** | Referência das interfaces flangeadas quando aplicável; confirmar classe e face. |
| **Especificação do fabricante** | Define projeto do corpo, retenção, desempenho, inspeção e limites de utilização. |

Normas e edições aplicáveis dependem do projeto e do modelo. A referência à norma não representa, isoladamente, certificação ou comprovação de ensaio.

## 07 APLICAÇÕES E SELEÇÃO

• Proteção de válvulas e instrumentos

• Linhas de vapor e utilidades compatíveis

• Retenção de detritos em instalações industriais

**Para cotar, informe:**

• Informar vazão, fluido, viscosidade e sólidos esperados.

• Definir abertura real, material da tela e perda de carga aceitável.

• Confirmar orientação, espaço de limpeza e conexões.

## 08 CRITÉRIOS DA ESPECIFICAÇÃO

• Kv, abertura da tela, peso e limites térmicos devem ser conferidos na ficha do modelo escolhido. Os dados da referência Fig. 34 não representam toda a linha.

• A retenção de partículas depende da abertura da tela. Partículas menores podem atravessá-la, e o filtro exige limpeza conforme as condições de operação.

## 09 BASE DIMENSIONAL E REFERÊNCIAS

Critérios dimensionais e leitura das cotas: consulte o quadro e as notas da primeira folha.

1. Spirax Sarco - Fig 34 ASTM A216 WCB - p. TI-P064-02, issue15
2. CCTF - Forged Steel Flanges, pp. 6-9 (dimensões e notas RF)
3. Texas Flange - ASME B16.5, classes 150 e 300, sistema USC
4. Spirax Sarco - Strainers
5. Spirax Sarco - filtro Y Fig. 34, TI-P168-07

Catálogos de terceiros documentam referências dimensionais e alternativas construtivas; não identificam necessariamente o fabricante do item fornecido pela GDL.

## 10 ATENDIMENTO GDL

Ver produto no site GDL | Solicitar cotação

vendas@gdltubos.com.br | Central de vendas em São Paulo/SP | Matriz em Registro/SP