FILTRO CESTO INDUSTRIAL

Bitola nominal (NPS) | 40" | Sob projeto

01 VISTAS TÉCNICAS E COTAS

CORTE LONGITUDINAL A-A

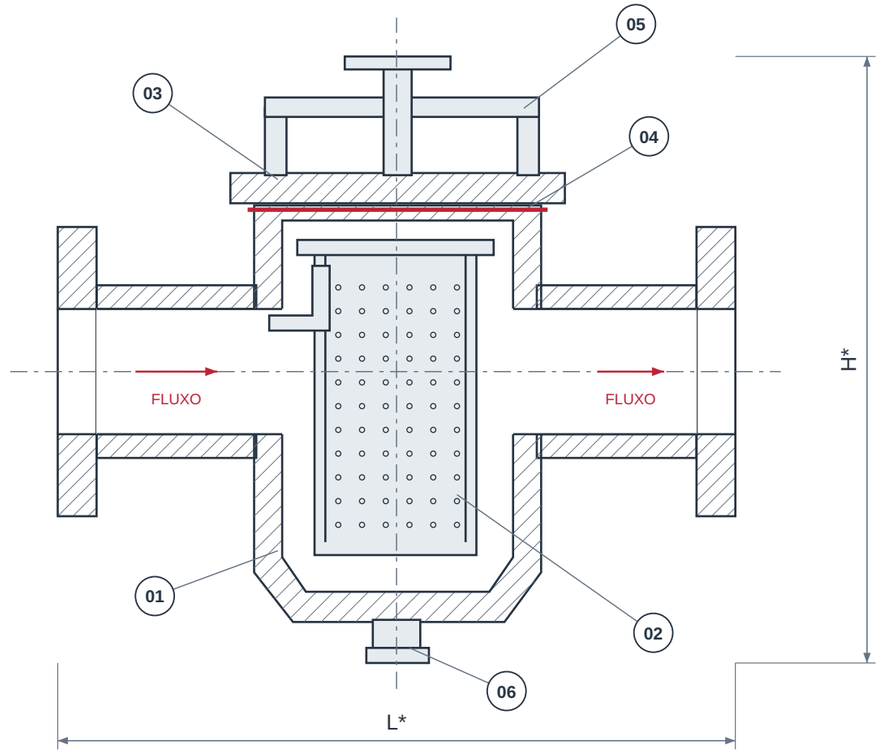

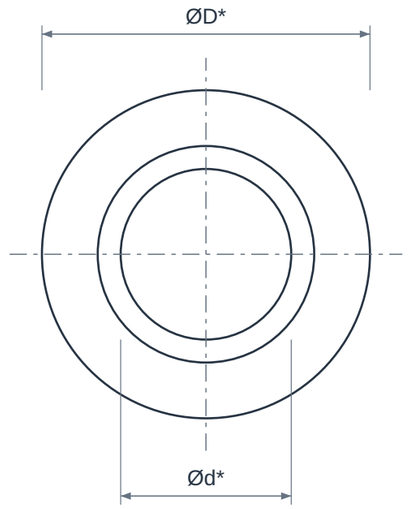

VISTA DE EXTREMIDADE
ACESSO PARA LIMPEZA

ESPAÇO LIVRE ACIMA DA TAMPA

VISTAS ESQUEMÁTICAS • SEM ESCALA • * CONFIRMAR MODELO / REFERÊNCIA NA TABELA

02 QUADRO DIMENSIONAL

COTA	DESCRIÇÃO	VALOR
NPS	Bitola nominal	40"
DN	Diâmetro nominal	1000
Classe	Classe / designação	Sob projeto
L*	Comprimento / face a face de referência	Confirmar modelo
H*	Altura total / envelope	Confirmar modelo
ØD	Diâmetro externo da interface	Definir norma e modelo
ØK	Círculo de furação da interface	Definir norma e modelo
ØR	Diâmetro da face ressaltada RF	Definir norma e modelo
n × Øf	Furos equidistantes da interface	Definir norma e modelo
Ød*	Passagem livre de referência	Confirmar modelo
C*	Espaço livre para retirar elemento	Confirmar modelo e instalação

ELEMENTOS REPRESENTADOS

01 Corpo
02 Cesto removível
03 Tampa
04 Vedação da tampa
05 Fecho / ponte
06 Dreno

LEITURA DO DESENHO

Desenho esquemático sem escala; cotas em mm. NPS/DN são designações nominais, não o diâmetro real de passagem.

* Cotas construtivas dependem do modelo. Confirmar dimensões, tolerâncias e desenho aprovado antes da fabricação ou montagem.

A combinação desta folha não possui dimensão numérica validada no catálogo de referência; solicitar desenho do modelo ofertado.

Materiais, acionamento, torque, massa e limites de pressão/temperatura devem ser confirmados na proposta.

FILTRO CESTO INDUSTRIAL

Bitola nominal (NPS) | 40" | Sob projeto

03 IDENTIFICAÇÃO E CONFIGURAÇÃO

O filtro cesto utiliza um elemento removível alojado em uma câmara para reter sólidos. A seleção considera capacidade de acumulação, área livre e perda de carga, além de espaço para abertura da tampa e retirada do cesto.

Material	Corpo e cesto conforme especificação
Referência normativa	Projeto e interfaces conforme modelo
Conexão	Flangeado
Bitola nominal (NPS)	40"
Diâmetro nominal (DN)	1000
Configuração	Sob projeto - confirmar dimensões e requisitos com a GDL

Bitola para avaliação de fornecimento. Classe de pressão, corpo, sede, acionamento, dimensões e padrão de montagem dependem do modelo e da validação do fabricante.

04 CARACTERÍSTICAS TÉCNICAS

Detalhamento - conexão	Interface da variante conforme projeto e fabricante; confirmar face, furação e dimensões.
Elemento de retenção	Cesto perfurado ou revestido com malha, de abertura especificada.
Configuração de operação	Simplex exige parada ou isolamento para limpeza; continuidade pode requerer conjunto duplex projetado para a aplicação.
Área livre	A fração aberta do elemento influencia vazão e perda de carga.
Capacidade de sólidos	Volume útil e geometria do cesto influenciam o intervalo entre limpezas.
Monitoramento	Avaliar diferencial de pressão para acompanhar o carregamento do elemento.
Acesso	Prever altura de extração do cesto e abertura da tampa.
Dreno e suporte	Especificar drenagem, apoio e orientação conforme desenho do equipamento.
Dimensionamento hidráulico	Verificar vazão e viscosidade, além da bitola da tubulação; usar curva do modelo.

05 MATERIAIS E CONSTRUÇÃO

Alternativas de seleção; a configuração fornecida é definida na proposta aprovada.

Corpo	Ferro fundido, aço carbono, aço inoxidável ou outra liga conforme projeto.
Cesto	Aço inoxidável ou material compatível, com perfuração/malha definida.
Vedação da tampa	Material compatível com fluido, pressão e temperatura.

06 NORMAS E ESCOPO

Interface da tubulação	Norma, classe, face e furação definidas na especificação; não presumir intercambiabilidade entre padrões.
Projeto do fabricante	Define corpo, tampa, elemento, pressão admissível e documentação do filtro.

Normas e edições aplicáveis dependem do projeto e do modelo. A referência à norma não representa, isoladamente, certificação ou comprovação de ensaio.

07 APLICAÇÕES E SELEÇÃO

• Proteção de bombas e equipamentos de processo

• Transferência de líquidos industriais compatíveis

• Instalações com carga de sólidos que exige capacidade de retenção maior

Para cotar, informe:

• Informar vazão, fluido, viscosidade e carga de sólidos.

• Definir abertura efetiva, material e diferencial de pressão admissível.

• Confirmar necessidade de operação contínua e espaço de manutenção.

08 CRITÉRIOS DA ESPECIFICAÇÃO

• Confira dimensões, volume útil e perda de carga na ficha do modelo selecionado.

• Pressão admissível e eventual aprovação ABS devem ser verificadas na documentação do modelo fornecido. As características do Model 72 não se aplicam automaticamente a outros filtros.

09 BASE DIMENSIONAL E REFERÊNCIAS

Critérios dimensionais e leitura das cotas: consulte o quadro e as notas da primeira folha.

1. GDL - Filtro Cesto Simplex, desenho Rev.03
2. Eaton - filtro cesto simplex Model 72
3. Eaton - Manual Pipeline Strainers Technical Support Guide
4. Spirax Sarco - Strainers

Catálogos de terceiros documentam referências dimensionais e alternativas construtivas; não identificam necessariamente o fabricante do item fornecido pela GDL.

10 ATENDIMENTO GDL

Ver produto no site GDL | Solicitar cotação

vendas@gdltubos.com.br | Central de vendas em São Paulo/SP | Matriz em Registro/SP