# FILTRO CESTO INDUSTRIAL

Bitola nominal (NPS) | 34" | Sob projeto



## 01 VISTAS TÉCNICAS E COTAS

### CORTE LONGITUDINAL A-A

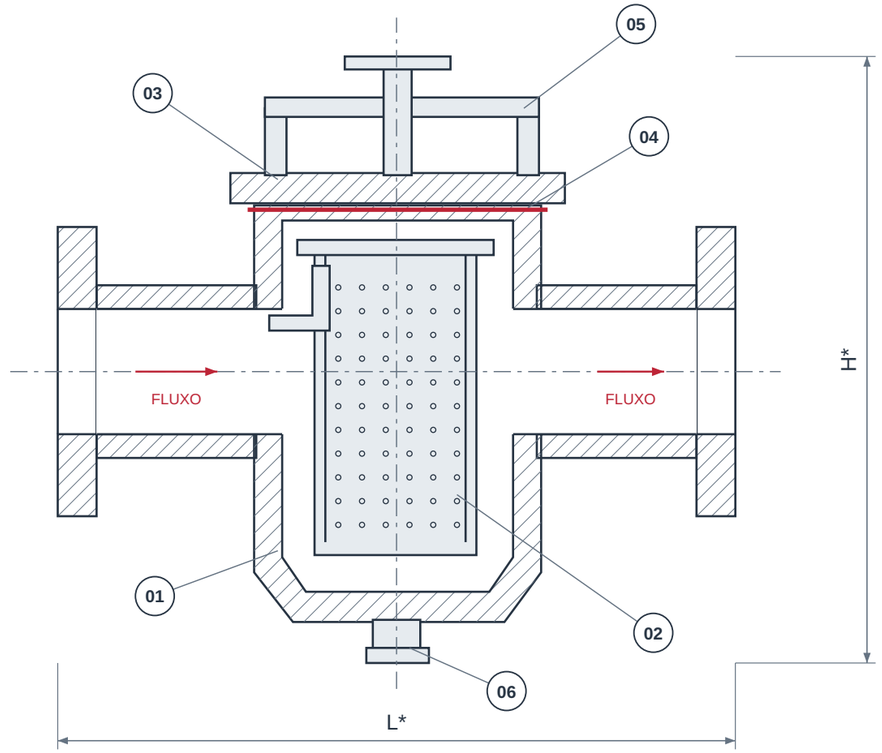


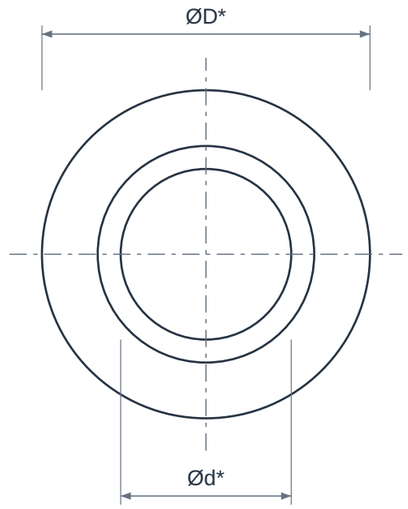


**VISTA DE EXTREMIDADE**
**ACESSO PARA LIMPEZA**

ESPAÇO LIVRE ACIMA DA TAMPA

VISTAS ESQUEMÁTICAS • SEM ESCALA • * CONFIRMAR MODELO / REFERÊNCIA NA TABELA

## 02 QUADRO DIMENSIONAL

| COTA | DESCRIÇÃO | VALOR |
|---|---|---|
| **NPS** | Bitola nominal | 34" |
| **DN** | Diâmetro nominal | 850 |
| **Classe** | Classe / designação | Sob projeto |
| **L*** | Comprimento / face a face de referência | Confirmar modelo |
| **H*** | Altura total / envelope | Confirmar modelo |
| **ØD** | Diâmetro externo da interface | Definir norma e modelo |
| **ØK** | Círculo de furação da interface | Definir norma e modelo |
| **ØR** | Diâmetro da face ressaltada RF | Definir norma e modelo |
| **n × Øf** | Furos equidistantes da interface | Definir norma e modelo |
| **Ød*** | Passagem livre de referência | Confirmar modelo |
| **C*** | Espaço livre para retirar elemento | Confirmar modelo e instalação |

### ELEMENTOS REPRESENTADOS

01 Corpo
02 Cesto removível
03 Tampa
04 Vedação da tampa
05 Fecho / ponte
06 Dreno

### LEITURA DO DESENHO

Desenho esquemático sem escala; cotas em mm. NPS/DN são designações nominais, não o diâmetro real de passagem.

* Cotas construtivas dependem do modelo. Confirmar dimensões, tolerâncias e desenho aprovado antes da fabricação ou montagem.

A combinação desta folha não possui dimensão numérica validada no catálogo de referência; solicitar desenho do modelo ofertado.

Materiais, acionamento, torque, massa e limites de pressão/temperatura devem ser confirmados na proposta.

# FILTRO CESTO INDUSTRIAL

Bitola nominal (NPS) | 34" | Sob projeto

## 03 IDENTIFICAÇÃO E CONFIGURAÇÃO

O filtro cesto utiliza um elemento removível alojado em uma câmara para reter sólidos. A seleção considera capacidade de acumulação, área livre e perda de carga, além de espaço para abertura da tampa e retirada do cesto.

| | |
|---|---|
| **Material** | Corpo e cesto conforme especificação |
| **Referência normativa** | Projeto e interfaces conforme modelo |
| **Conexão** | Flangeado |
| **Bitola nominal (NPS)** | 34" |
| **Diâmetro nominal (DN)** | 850 |
| **Configuração** | Sob projeto - confirmar dimensões e requisitos com a GDL |

Bitola para avaliação de fornecimento. Classe de pressão, corpo, sede, acionamento, dimensões e padrão de montagem dependem do modelo e da validação do fabricante.

## 04 CARACTERÍSTICAS TÉCNICAS

| | |
|---|---|
| **Detalhamento - conexão** | Interface da variante conforme projeto e fabricante; confirmar face, furação e dimensões. |
| **Elemento de retenção** | Cesto perfurado ou revestido com malha, de abertura especificada. |
| **Configuração de operação** | Simplex exige parada ou isolamento para limpeza; continuidade pode requerer conjunto duplex projetado para a aplicação. |
| **Área livre** | A fração aberta do elemento influencia vazão e perda de carga. |
| **Capacidade de sólidos** | Volume útil e geometria do cesto influenciam o intervalo entre limpezas. |
| **Monitoramento** | Avaliar diferencial de pressão para acompanhar o carregamento do elemento. |
| **Acesso** | Prever altura de extração do cesto e abertura da tampa. |
| **Dreno e suporte** | Especificar drenagem, apoio e orientação conforme desenho do equipamento. |
| **Dimensionamento hidráulico** | Verificar vazão e viscosidade, além da bitola da tubulação; usar curva do modelo. |

## 05 MATERIAIS E CONSTRUÇÃO

Alternativas de seleção; a configuração fornecida é definida na proposta aprovada.

| | |
|---|---|
| **Corpo** | Ferro fundido, aço carbono, aço inoxidável ou outra liga conforme projeto. |
| **Cesto** | Aço inoxidável ou material compatível, com perfuração/malha definida. |
| **Vedação da tampa** | Material compatível com fluido, pressão e temperatura. |

## 06 NORMAS E ESCOPO

| | |
|---|---|
| **Interface da tubulação** | Norma, classe, face e furação definidas na especificação; não presumir intercambiabilidade entre padrões. |
| **Projeto do fabricante** | Define corpo, tampa, elemento, pressão admissível e documentação do filtro. |

Normas e edições aplicáveis dependem do projeto e do modelo. A referência à norma não representa, isoladamente, certificação ou comprovação de ensaio.

## 07 APLICAÇÕES E SELEÇÃO

- Proteção de bombas e equipamentos de processo
- Transferência de líquidos industriais compatíveis
- Instalações com carga de sólidos que exige capacidade de retenção maior

**Para cotar, informe:**

- Informar vazão, fluido, viscosidade e carga de sólidos.
- Definir abertura efetiva, material e diferencial de pressão admissível.
- Confirmar necessidade de operação contínua e espaço de manutenção.

## 08 CRITÉRIOS DA ESPECIFICAÇÃO

- Confira dimensões, volume útil e perda de carga na ficha do modelo selecionado.
- Pressão admissível e eventual aprovação ABS devem ser verificadas na documentação do modelo fornecido. As características do Model 72 não se aplicam automaticamente a outros filtros.

## 09 BASE DIMENSIONAL E REFERÊNCIAS

Critérios dimensionais e leitura das cotas: consulte o quadro e as notas da primeira folha.

1. GDL - Filtro Cesto Simplex, desenho Rev.03
2. Eaton - filtro cesto simplex Model 72
3. Eaton - Manual Pipeline Strainers Technical Support Guide
4. Spirax Sarco - Strainers

Catálogos de terceiros documentam referências dimensionais e alternativas construtivas; não identificam necessariamente o fabricante do item fornecido pela GDL.

## 10 ATENDIMENTO GDL

Ver produto no site GDL | Solicitar cotação

vendas@gdltubos.com.br | Central de vendas em São Paulo/SP | Matriz em Registro/SP