CAP WPB PARA SOLDA

Bitola nominal (NPS) | 40" | Sob projeto

01 VISTAS TÉCNICAS E COTAS

CORTE LONGITUDINAL

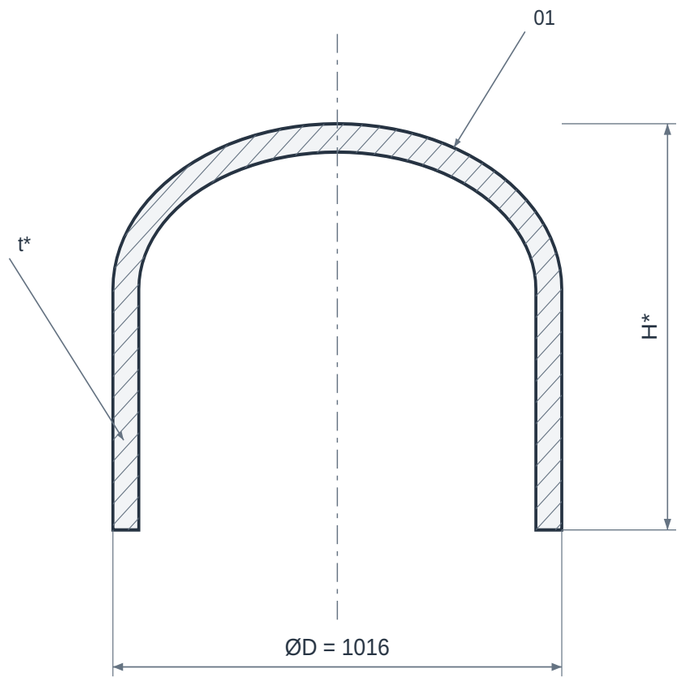

Perfil elipsoidal de referência — sem escala

VISTA DA ABERTURA

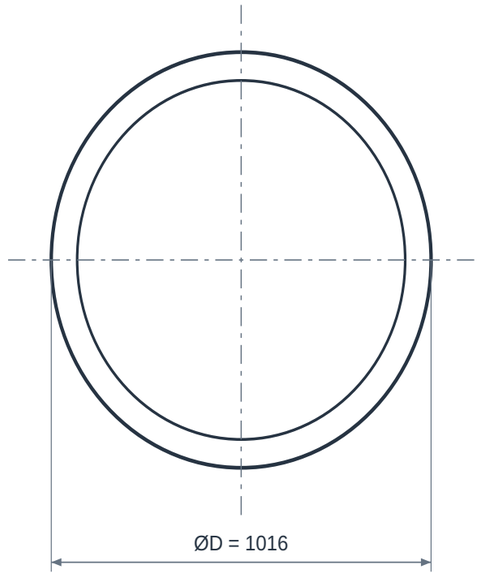

EXTREMIDADE PARA SOLDA DE TOPO

DETALHE DA EXTREMIDADE

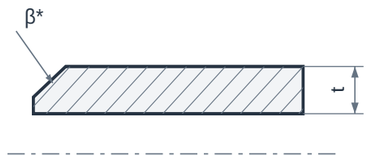

Bisel / raiz conforme pedido

02 QUADRO DIMENSIONAL

COTA	DESCRIÇÃO	VALOR
NPS	Bitola nominal principal	40"
SCH	Schedule da parede	Sob projeto
ØD	Diâmetro externo da extremidade	1016 mm
t	Parede nominal na extremidade	A confirmar no pedido
H	Altura total do tampão	A confirmar no pedido
Perfil	Referência do fechamento	Elipsoidal 2:1 - confirmar fabricação
β*	Preparação da ponta / bisel	Confirmar ASME B16.25 / pedido

ELEMENTOS REPRESENTADOS

01 Corpo conformado
02 Extremidade para solda de topo
03 Parede nominal da extremidade

LEITURA DO DESENHO

Cotas em mm. Geometria de referência Weldbend / ASME B16.9; diâmetro e parede nominal da extremidade conforme tabela ASME B36.10 / B36.19.

Desenho seccionado esquemático, sem escala. O perfil de conformação e a parede do corpo podem diferir do esquema; confirmar tolerâncias e desenho do lote.

A altura do cap varia com a parede. H acompanha a tabela do SCH indicado; H* usa a referência de parede STD e exige confirmação para SCH 10/20/30.

Ød = ØD - 2t na extremidade. Cotas com * e valores “a confirmar” dependem da configuração final. Bisel e raiz de solda não foram presumidos.

CAP WPB PARA SOLDA

Bitola nominal (NPS) | 40" | Sob projeto

03 IDENTIFICAÇÃO E CONFIGURAÇÃO

O cap WPB para solda fecha a extremidade de uma tubulação por uma união soldada. É uma peça de fechamento definitivo do trecho e precisa ser compatível com a parede e as condições de projeto.

Material	ASTM A234 WPB
Referência normativa	ASME B16.9 · ASTM A234
Conexão	Solda de topo (BW)
Bitola nominal (NPS)	40"
Diâmetro nominal (DN)	1000
Configuração	Sob projeto - confirmar dimensões e requisitos com a GDL

Espessura em milímetros e processo de fabricação devem ser definidos na consulta técnica. Não há série SCH numérica validada nesta seleção; confirme o projeto antes da compra.

04 CARACTERÍSTICAS TÉCNICAS

Função	Fechamento da extremidade da linha.
Construção geométrica	Corpo conformado com uma boca de conexão e fundo fechado.
Dimensão de montagem	Conferir profundidade/comprimento do cap além do diâmetro.
Espessura	Especificar parede nominal e geometria do cap; não tratar o fechamento como uma chapa plana improvisada.
Pressão de serviço	Conforme material, parede, temperatura e projeto do sistema.
Documentação	Definir rastreabilidade e inspeções requeridas no pedido, sem presumir ensaio individual de todas as peças.

05 MATERIAIS E CONSTRUÇÃO

Alternativas de seleção; a configuração fornecida é definida na proposta aprovada.

Corpo da conexão	Aço carbono ASTM A234 WPB; não substituir por aço fundido WCB sem revisão da especificação.

06 NORMAS E ESCOPO

ASTM A234/A234M WPB	Material da conexão de aço carbono; requisitos e edição conforme pedido.
ASME B16.9	Geometria, dimensões, tolerâncias e requisitos para conexões BW.
ASME B16.25	Preparação das extremidades para solda, quando especificada.

Normas e edições aplicáveis dependem do projeto e do modelo. A referência à norma não representa, isoladamente, certificação ou comprovação de ensaio.

07 APLICAÇÕES E SELEÇÃO

- Fechamento de ramais industriais.
- Terminações soldadas em linhas e coletores.

Para cotar, informe:

- NPS, SCH e comprimento do cap.
- Pressão e temperatura da linha.
- Necessidade futura de acesso ou desmontagem.
- Requisitos de fabricação, soldagem e documentação.

08 CRITÉRIOS DA ESPECIFICAÇÃO

- Confirme dimensões finais, massa, tolerâncias, origem e documentação na proposta ou no desenho aprovado. Os catálogos consultados são referências técnicas e não identificam a peça do fornecimento.
- A disponibilidade da combinação NPS/SCH e o processo de fabricação, com ou sem costura, devem ser confirmados na cotação.

09 BASE DIMENSIONAL E REFERÊNCIAS

Critérios dimensionais e leitura das cotas: consulte o quadro e as notas da primeira folha.

1. Weldbend - Catálogo 63: curvas pp. 27-38; tês pp. 49-53; reduções pp. 62-64; caps pp. 76-78
2. Van Leeuwen - Diâmetros e paredes nominais ASME B36.10 / B36.19
3. IRC - Caps ASME
4. ASTM A234/A234M - Conexões de aço carbono e ligado
5. ASME B16.9 - Factory-Made Wrought Buttwelding Fittings
6. ASME B16.25 - Buttwelding Ends

Catálogos de terceiros documentam referências dimensionais e alternativas construtivas; não identificam necessariamente o fabricante do item fornecido pela GDL.

10 ATENDIMENTO GDL

Ver produto no site GDL | Solicitar cotação

vendas@gdltubos.com.br | Central de vendas em São Paulo/SP | Matriz em Registro/SP