# PRISIONEIRO B7M COM PORCAS 2HM

Diâmetro da rosca | 3/4" | 10 fios/pol. · UNC



## 01 VISTAS TÉCNICAS E COTAS

### VISTA LONGITUDINAL DO CONJUNTO

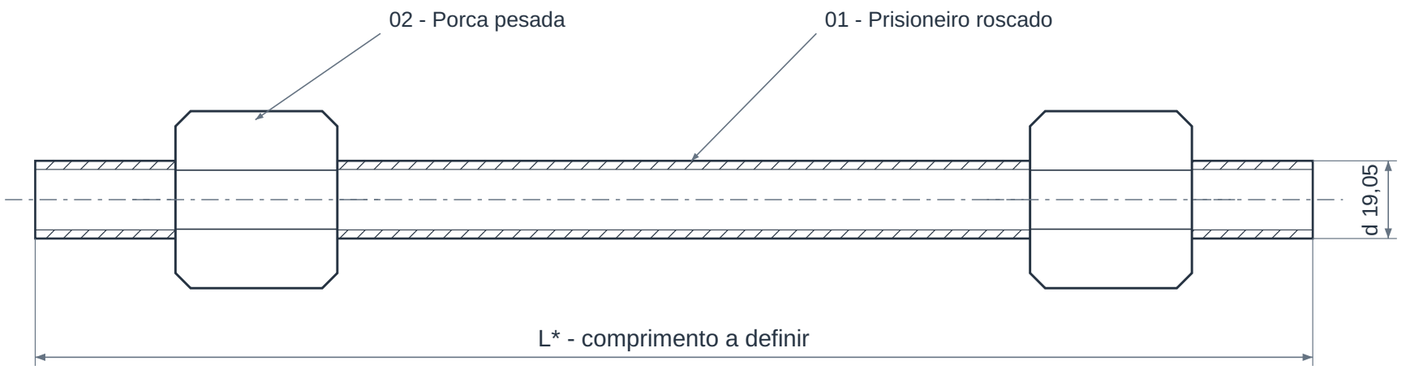


### VISTA PELA EXTREMIDADE

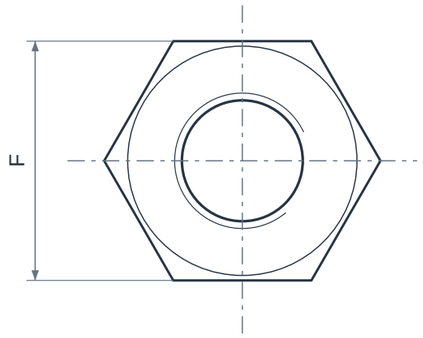


### DETALHE DA ROSCA

P = 2,54 mm

Detalhe ampliado - representação convencional

## 02 QUADRO DIMENSIONAL

| COTA | DESCRIÇÃO | VALOR |
|---|---|---|
| **d** | Diâmetro nominal da rosca | 19,05 mm |
| **Rosca** | Diâmetro / série | 3/4" - 10 fios/pol. · UNC |
| **P** | Passo axial calculado | 2,54 mm |
| **F** | Entre faces da porca (mín. / máx.) | 30,78 a 31,75 mm |
| **G** | Entre vértices (mín. / máx.) | 35,1 a 36,65 mm |
| **H** | Altura da porca (mín. / máx.) | 18,03 a 19,25 mm |
| **L*** | Comprimento do prisioneiro | Definir na ligação flangeada |

### ELEMENTOS REPRESENTADOS

01 Corpo roscado do prisioneiro
02 Porcas sextavadas pesadas (quantidade a definir)
03 Extremidades e comprimento conforme pedido

### LEITURA DO DESENHO

F, G e H: limites dimensionais da porca pesada conforme tabela BEA / ASME B18.2.2; desenhos sem escala.

P = 25,4 / fios por polegada. O diâmetro d é nominal, não a medida do fundo da rosca.

L depende da união flangeada, espessura da junta, porcas e projeção da rosca; não é definido pelo grau ASTM.

Confirmar ajuste de rosca, acabamento e tolerâncias na documentação de fornecimento.

# PRISIONEIRO B7M COM PORCAS 2HM

Diâmetro da rosca | 3/4" | 10 fios/pol. · UNC

## 03 IDENTIFICAÇÃO E CONFIGURAÇÃO

Conjunto B7M/2HM com requisitos próprios de dureza e resistência. Sua seleção para ambientes com sulfetos exige a especificação completa do serviço; a designação B7M não constitui, sozinha, declaração NACE.

| | |
|---|---|
| **Material** | ASTM A193 B7M · ASTM A194 2HM |
| **Referência normativa** | ASTM A193 · ASTM A194 |
| **Conexão** | Conjunto roscado para união flangeada |
| **Diâmetro da rosca** | 3/4" |
| **Rosca** | 10 fios/pol. · UNC |
| **Passo** | 10 fios por polegada |
| **Série da rosca** | UNC |
| **Comprimento** | Conforme ligação flangeada |
| **Porcas** | ASTM A194 grau 2HM; quantidade a confirmar |

Rosca nominal 3/4" com 10 fios por polegada, série UNC. Definir comprimento, quantidade de porcas, acabamento e requisitos de inspeção.

## 04 CARACTERÍSTICAS TÉCNICAS

| | |
|---|---|
| **Prisioneiro** | ASTM A193 B7M; diâmetro refere-se à rosca do fixador. |
| **Tratamento** | Tratamento e controle de dureza próprios do grau B7M. |
| **Aperto** | Torque calculado com carga requerida, lubrificação e revestimento. |
| **Distinção** | B7M e B7 têm requisitos mecânicos diferentes; não substituir automaticamente. |

## 05 MATERIAIS E CONSTRUÇÃO

Alternativas de seleção; a configuração fornecida é definida na proposta aprovada.

| | |
|---|---|
| **Prisioneiro** | Aço-liga cromo-molibdênio |
| **Porcas** | ASTM A194 2HM |

## 06 NORMAS E ESCOPO

| | |
|---|---|
| **ASTM A193** | Requisitos do material e da condição do prisioneiro. |
| **ASTM A194** | Requisitos das porcas. |
| **ASME B1.1** | Roscas unificadas em polegadas, quando especificadas. |

Normas e edições aplicáveis dependem do projeto e do modelo. A referência à norma não representa, isoladamente, certificação ou comprovação de ensaio.

## 07 APLICAÇÕES E SELEÇÃO

- Uniões flangeadas industriais
- Fixação de válvulas e equipamentos
- Montagem e manutenção de tubulações

**Para cotar, informe:**

- Diâmetro e designação completa da rosca
- Comprimento e quantidade de porcas
- Grau, classe e requisitos suplementares
- Revestimento, lubrificante e certificado de material

## 08 CRITÉRIOS DA ESPECIFICAÇÃO

- A classe de pressão deve ser verificada para o conjunto da ligação; o grau do fixador, isoladamente, não determina a pressão admissível da tubulação.

## 09 BASE DIMENSIONAL E REFERÊNCIAS

Critérios dimensionais e leitura das cotas: consulte o quadro e as notas da primeira folha.

1. BEA Group - Heavy Hex Nuts, ASME B18.2.2, tabela 10
2. Portland Bolt - Thread Pitch Chart
3. Portland Bolt - B7 versus B7M
4. Portland Bolt - Porcas 2H versus 2HM
5. ASTM - A194/A194M-26, escopo público

Catálogos de terceiros documentam referências dimensionais e alternativas construtivas; não identificam necessariamente o fabricante do item fornecido pela GDL.

## 10 ATENDIMENTO GDL

Ver produto no site GDL | Solicitar cotação

vendas@gdltubos.com.br | Central de vendas em São Paulo/SP | Matriz em Registro/SP