PORCA SEXTAVADA PESADA ASTM A194 8

Diâmetro da rosca | 1 5/8" | 8 fios/pol. · 8UN

01 VISTAS TÉCNICAS E COTAS

VISTA FRONTAL

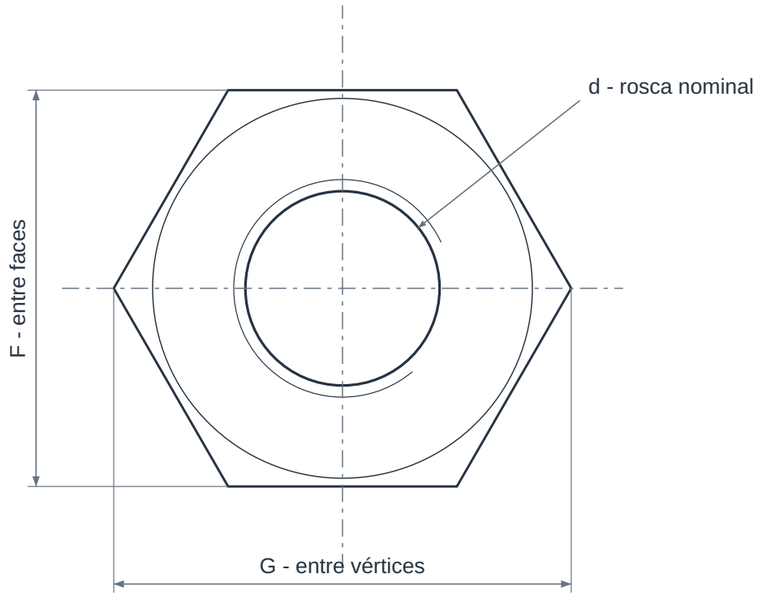

VISTA LATERAL

Chanfros conforme fornecimento

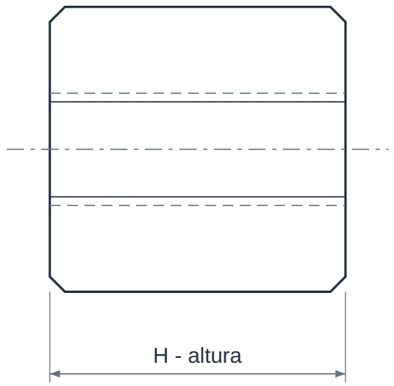

ROSCA INTERNA

8 fios/pol. · 8UN

F, G e H: consultar limites da tabela dimensional.

02 QUADRO DIMENSIONAL

COTA	DESCRIÇÃO	VALOR
d	Diâmetro nominal da rosca	41,27 mm
Rosca	Diâmetro / série	1 5/8" - 8 fios/pol. · 8UN
P	Passo axial calculado	3,175 mm
F	Entre faces da porca (mín. / máx.)	63,01 a 65,09 mm
G	Entre vértices (mín. / máx.)	71,83 a 75,15 mm
H	Altura da porca (mín. / máx.)	39,52 a 41,45 mm

ELEMENTOS REPRESENTADOS

01 Corpo sextavado pesado
02 Rosca interna
03 Chanfro e face de apoio

LEITURA DO DESENHO

F, G e H: limites dimensionais da porca pesada conforme tabela BEA / ASME B18.2.2; desenhos sem escala.

P = 25,4 / fios por polegada. O diâmetro d é nominal, não a medida do fundo da rosca.

Confirmar ajuste de rosca, acabamento e tolerâncias na documentação de fornecimento.

PORCA SEXTAVADA PESADA ASTM A194 8

Diâmetro da rosca | 1 5/8" | 8 fios/pol. · 8UN

03 IDENTIFICAÇÃO E CONFIGURAÇÃO

Porca sextavada pesada ASTM A194 grau 8 em inox tipo 304. A liga e a condição mecânica devem ser identificadas; o grau 8 desta norma não corresponde à classificação SAE Grade 8.

Material	Aço inoxidável tipo 304, conforme ASTM A194
Referência normativa	ASTM A194 · geometria heavy hex ASME B18.2.2
Conexão	Rosca interna para fixador compatível
Diâmetro da rosca	1 5/8"
Rosca	8 fios/pol. · 8UN
Geometria	Sextavada pesada / heavy hex
Passo	8 fios por polegada
Série da rosca	8UN
Conjunto de referência	Prisioneiro B8; confirmar requisitos do projeto

Porca pesada grau 8, rosca 1 5/8"-8 8UN. Confirmar ajuste, acabamento, marcação e compatibilidade com o fixador.

04 CARACTERÍSTICAS TÉCNICAS

Grau	ASTM A194 8
Condição	Condição conforme ASTM A194; encruamento S1 somente quando especificado.
Rosca interna	Selecionar diâmetro e série UNC/8UN compatíveis com o prisioneiro.
Identificação	Grau e marcação do fabricante conforme especificação.
Critério mecânico	Carga de prova e dureza conforme grau, dimensão e condição.
Uso combinado	Associada a prisioneiros B8 conforme requisitos do conjunto.

05 MATERIAIS E CONSTRUÇÃO

Alternativas de seleção; a configuração fornecida é definida na proposta aprovada.

Porca	Aço inoxidável austenítico tipo 304

06 NORMAS E ESCOPO

ASTM A194	Material, requisitos mecânicos e identificação.
ASME B18.2.2	Geometria sextavada pesada em polegadas.
ASME B1.1	Rosca unificada em polegadas quando especificada.

Normas e edições aplicáveis dependem do projeto e do modelo. A referência à norma não representa, isoladamente, certificação ou comprovação de ensaio.

07 APLICAÇÕES E SELEÇÃO

- Uniões flangeadas com fixadores compatíveis
- Montagem de válvulas e equipamentos

Para cotar, informe:

- Diâmetro e fios por polegada
- Grau, acabamento e quantidade
- Requisitos suplementares e documentos
- Compatibilidade com o prisioneiro e com a ferramenta

08 CRITÉRIOS DA ESPECIFICAÇÃO

- Confira o grau e os requisitos mecânicos antes de substituir a porca. Aparência e dimensões semelhantes não garantem equivalência de material.

09 BASE DIMENSIONAL E REFERÊNCIAS

Critérios dimensionais e leitura das cotas: consulte o quadro e as notas da primeira folha.

1. BEA Group - Heavy Hex Nuts, ASME B18.2.2, tabela 10
2. Portland Bolt - Thread Pitch Chart
3. Portland Bolt - F594 versus A194
4. Portland Bolt - Porcas para B8 classe 2
5. Portland Bolt - Marcação de fixadores

Catálogos de terceiros documentam referências dimensionais e alternativas construtivas; não identificam necessariamente o fabricante do item fornecido pela GDL.

10 ATENDIMENTO GDL

Ver produto no site GDL | Solicitar cotação

vendas@gdltubos.com.br | Central de vendas em São Paulo/SP | Matriz em Registro/SP