PORCA SEXTAVADA PESADA ASTM A194 7

Diâmetro da rosca | 1/2" | 13 fios/pol. · UNC

01 VISTAS TÉCNICAS E COTAS

VISTA FRONTAL

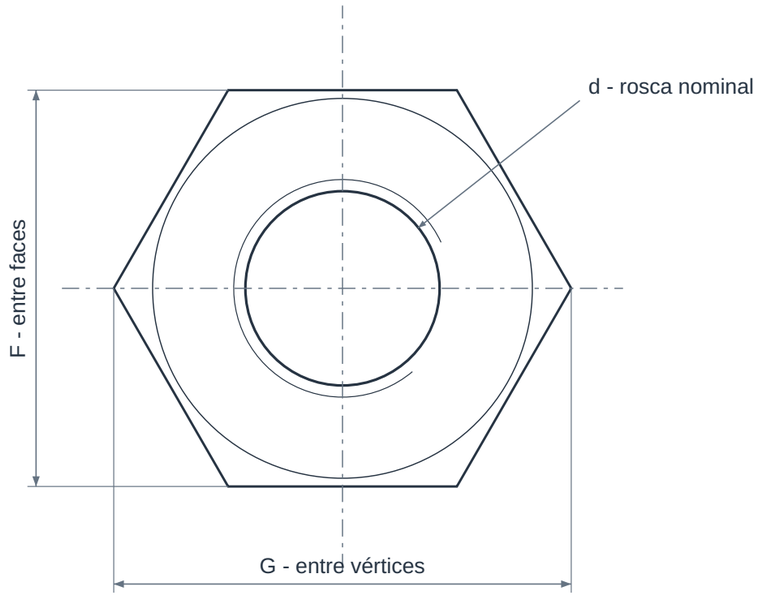

VISTA LATERAL

Chanfros conforme fornecimento

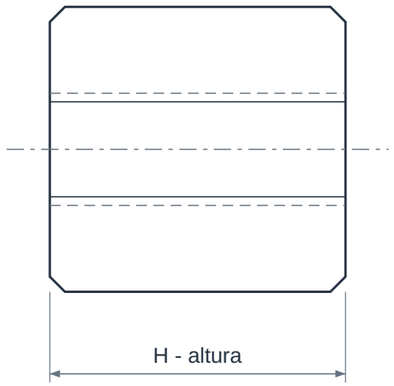

ROSCA INTERNA

13 fios/pol. · UNC

F, G e H: consultar limites da tabela dimensional.

02 QUADRO DIMENSIONAL

COTA	DESCRIÇÃO	VALOR
d	Diâmetro nominal da rosca	12,7 mm
Rosca	Diâmetro / série	1/2" - 13 fios/pol. · UNC
P	Passo axial calculado	1,954 mm
F	Entre faces da porca (mín. / máx.)	21,59 a 22,22 mm
G	Entre vértices (mín. / máx.)	24,61 a 25,65 mm
H	Altura da porca (mín. / máx.)	11,78 a 12,8 mm

ELEMENTOS REPRESENTADOS

01 Corpo sextavado pesado
02 Rosca interna
03 Chanfro e face de apoio

LEITURA DO DESENHO

F, G e H: limites dimensionais da porca pesada conforme tabela BEA / ASME B18.2.2; desenhos sem escala.

P = 25,4 / fios por polegada. O diâmetro d é nominal, não a medida do fundo da rosca.

Confirmar ajuste de rosca, acabamento e tolerâncias na documentação de fornecimento.

PORCA SEXTAVADA PESADA ASTM A194 7

Diâmetro da rosca | 1/2" | 13 fios/pol. · UNC

03 IDENTIFICAÇÃO E CONFIGURAÇÃO

Porca ASTM A194 grau 7 em aço-liga temperado e revenido. Quando destinada a conjuntos de baixa temperatura, os requisitos de impacto devem estar expressos no pedido.

Material	Aço-liga temperado e revenido, conforme ASTM A194
Referência normativa	ASTM A194 · geometria heavy hex ASME B18.2.2
Conexão	Rosca interna para fixador compatível
Diâmetro da rosca	1/2"
Rosca	13 fios/pol. · UNC
Geometria	Sextavada pesada / heavy hex
Passo	13 fios por polegada
Série da rosca	UNC
Conjunto de referência	Prisioneiro L7; confirmar requisitos do projeto

Porca pesada grau 7, rosca 1/2"-13 UNC. Confirmar ajuste, acabamento, marcação e compatibilidade com o fixador.

04 CARACTERÍSTICAS TÉCNICAS

Grau	ASTM A194 7
Condição	Temperada e revenida.
Rosca interna	Selecionar diâmetro e série UNC/8UN compatíveis com o prisioneiro.
Identificação	Grau e marcação do fabricante conforme especificação.
Critério mecânico	Carga de prova e dureza conforme grau, dimensão e condição.
Impacto	Grau 7 não confirma Charpy; verificar requisito suplementar e marcação 7L quando aplicável.

05 MATERIAIS E CONSTRUÇÃO

Alternativas de seleção; a configuração fornecida é definida na proposta aprovada.

Porca	Aço-liga

06 NORMAS E ESCOPO

ASTM A194	Material, requisitos mecânicos e identificação.
ASME B18.2.2	Geometria sextavada pesada em polegadas.
ASME B1.1	Rosca unificada em polegadas quando especificada.

Normas e edições aplicáveis dependem do projeto e do modelo. A referência à norma não representa, isoladamente, certificação ou comprovação de ensaio.

07 APLICAÇÕES E SELEÇÃO

• Uniões flangeadas com fixadores compatíveis

• Montagem de válvulas e equipamentos

Para cotar, informe:

• Diâmetro e fios por polegada

• Grau, acabamento e quantidade

• Requisitos suplementares e documentos

• Compatibilidade com o prisioneiro e com a ferramenta

08 CRITÉRIOS DA ESPECIFICAÇÃO

• Confira o grau e os requisitos mecânicos antes de substituir a porca. Aparência e dimensões semelhantes não garantem equivalência de material.

09 BASE DIMENSIONAL E REFERÊNCIAS

Critérios dimensionais e leitura das cotas: consulte o quadro e as notas da primeira folha.

1. BEA Group - Heavy Hex Nuts, ASME B18.2.2, tabela 10
2. Portland Bolt - Thread Pitch Chart
3. Portland Bolt - ASTM A194
4. Portland Bolt - Grau 7 versus 7L
5. ASTM - A194/A194M-26, escopo público

Catálogos de terceiros documentam referências dimensionais e alternativas construtivas; não identificam necessariamente o fabricante do item fornecido pela GDL.

10 ATENDIMENTO GDL

Ver produto no site GDL | Solicitar cotação

vendas@gdltubos.com.br | Central de vendas em São Paulo/SP | Matriz em Registro/SP