# PORCA SEXTAVADA PESADA ASTM A194 2HM

Diâmetro da rosca | 1 5/8" | 8 fios/pol. · 8UN



## 01 VISTAS TÉCNICAS E COTAS

### VISTA FRONTAL

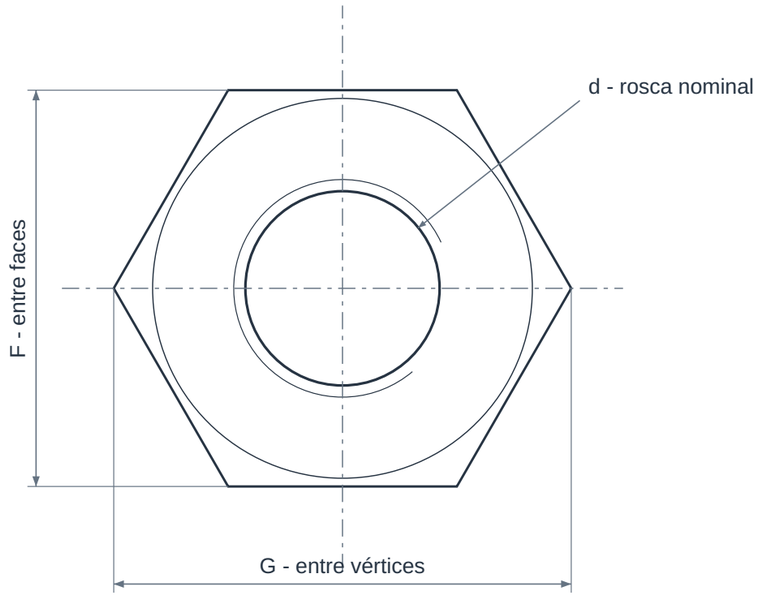


### VISTA LATERAL

Chanfros conforme fornecimento

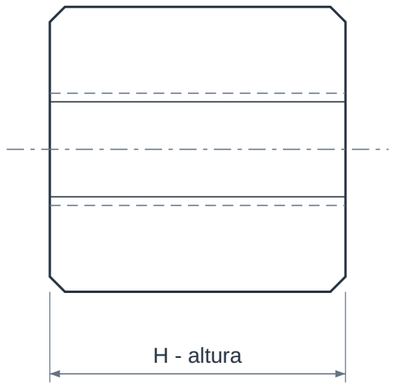


**ROSCA INTERNA**

8 fios/pol. · 8UN

F, G e H: consultar limites da tabela dimensional.

## 02 QUADRO DIMENSIONAL

| COTA | DESCRIÇÃO | VALOR |
|---|---|---|
| **d** | Diâmetro nominal da rosca | 41,27 mm |
| **Rosca** | Diâmetro / série | 1 5/8" - 8 fios/pol. · 8UN |
| **P** | Passo axial calculado | 3,175 mm |
| **F** | Entre faces da porca (mín. / máx.) | 63,01 a 65,09 mm |
| **G** | Entre vértices (mín. / máx.) | 71,83 a 75,15 mm |
| **H** | Altura da porca (mín. / máx.) | 39,52 a 41,45 mm |

### ELEMENTOS REPRESENTADOS

01 Corpo sextavado pesado
02 Rosca interna
03 Chanfro e face de apoio

### LEITURA DO DESENHO

F, G e H: limites dimensionais da porca pesada conforme tabela BEA / ASME B18.2.2; desenhos sem escala.

P = 25,4 / fios por polegada. O diâmetro d é nominal, não a medida do fundo da rosca.

Confirmar ajuste de rosca, acabamento e tolerâncias na documentação de fornecimento.

# PORCA SEXTAVADA PESADA ASTM A194 2HM

Diâmetro da rosca | 1 5/8" | 8 fios/pol. · 8UN

## 03 IDENTIFICAÇÃO E CONFIGURAÇÃO

Porca ASTM A194 2HM com controle de dureza próprio para compor conjuntos de fixação especificados. A menor dureza em relação a 2H vem acompanhada de requisitos mecânicos diferentes.

| | |
|---|---|
| **Material** | Aço carbono com tratamento e controle de dureza do grau 2HM |
| **Referência normativa** | ASTM A194 · geometria heavy hex ASME B18.2.2 |
| **Conexão** | Rosca interna para fixador compatível |
| **Diâmetro da rosca** | 1 5/8" |
| **Rosca** | 8 fios/pol. · 8UN |
| **Geometria** | Sextavada pesada / heavy hex |
| **Passo** | 8 fios por polegada |
| **Série da rosca** | 8UN |
| **Conjunto de referência** | Prisioneiro B7M; confirmar requisitos do projeto |

Porca pesada grau 2HM, rosca 1 5/8"-8 8UN. Confirmar ajuste, acabamento, marcação e compatibilidade com o fixador.

## 04 CARACTERÍSTICAS TÉCNICAS

| | |
|---|---|
| **Grau** | ASTM A194 2HM |
| **Condição** | Temperada e revenida, com controle de dureza do grau. |
| **Rosca interna** | Selecionar diâmetro e série UNC/8UN compatíveis com o prisioneiro. |
| **Identificação** | Grau e marcação do fabricante conforme especificação. |
| **Critério mecânico** | Carga de prova e dureza conforme grau, dimensão e condição. |
| **Uso combinado** | Usualmente especificada com B7M; não substitui 2H sem avaliação. |

## 05 MATERIAIS E CONSTRUÇÃO

Alternativas de seleção; a configuração fornecida é definida na proposta aprovada.

| | |
|---|---|
| **Porca** | Aço carbono |

## 06 NORMAS E ESCOPO

| | |
|---|---|
| **ASTM A194** | Material, requisitos mecânicos e identificação. |
| **ASME B18.2.2** | Geometria sextavada pesada em polegadas. |
| **ASME B1.1** | Rosca unificada em polegadas quando especificada. |

Normas e edições aplicáveis dependem do projeto e do modelo. A referência à norma não representa, isoladamente, certificação ou comprovação de ensaio.

## 07 APLICAÇÕES E SELEÇÃO

- Uniões flangeadas com fixadores compatíveis
- Montagem de válvulas e equipamentos

**Para cotar, informe:**

- Diâmetro e fios por polegada
- Grau, acabamento e quantidade
- Requisitos suplementares e documentos
- Compatibilidade com o prisioneiro e com a ferramenta

## 08 CRITÉRIOS DA ESPECIFICAÇÃO

- Confira o grau e os requisitos mecânicos antes de substituir a porca. Aparência e dimensões semelhantes não garantem equivalência de material.

## 09 BASE DIMENSIONAL E REFERÊNCIAS

Critérios dimensionais e leitura das cotas: consulte o quadro e as notas da primeira folha.

1. BEA Group - Heavy Hex Nuts, ASME B18.2.2, tabela 10
2. Portland Bolt - Thread Pitch Chart
3. Portland Bolt - Porcas 2H versus 2HM
4. Portland Bolt - B7 versus B7M
5. ASTM - A194/A194M-26, escopo público

Catálogos de terceiros documentam referências dimensionais e alternativas construtivas; não identificam necessariamente o fabricante do item fornecido pela GDL.

## 10 ATENDIMENTO GDL

Ver produto no site GDL | Solicitar cotação

vendas@gdltubos.com.br | Central de vendas em São Paulo/SP | Matriz em Registro/SP