JUNTA METÁLICA RTJ

Identificação do anel | Número do anel a confirmar | R oval

01 VISTAS TÉCNICAS E COTAS

VISTA FRONTAL DO ANEL

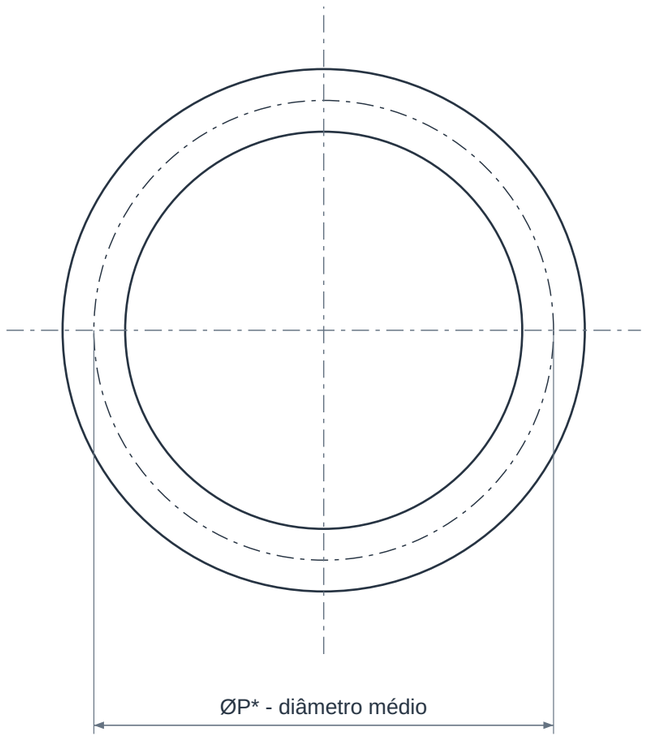

R nº* - identificação a informar

SEÇÃO TRANSVERSAL

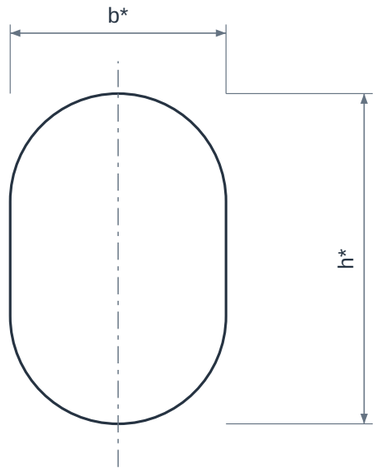

R OVAL

ØP, b e h são vinculados ao número R do anel.

Conferir geometria e acabamento do canal RTJ.

Não dimensionar o anel apenas pela bitola da linha.

02 QUADRO DIMENSIONAL

COTA	DESCRIÇÃO	VALOR
Perfil	Seção do anel	R oval
R nº*	Identificação dimensional	Informar número do anel
ØP*	Diâmetro médio do anel	Conforme R nº e norma
b*	Largura da seção	Conforme R nº e norma
h*	Altura da seção	Conforme R nº e norma
Material	Metal / dureza	Conforme flange e serviço

ELEMENTOS REPRESENTADOS

01 Anel metálico contínuo
02 Superfícies de contato com o canal RTJ
03 Marcação do número do anel e material

LEITURA DO DESENHO

O catálogo não define o número do anel RTJ. Por isso não há cotas numéricas para ØP, b e h.
Perfil R oval ou octogonal não determina sozinho a dimensão do anel; conferir o canal do flange.
Representação de seção para identificação, sem escala e sem definição de tolerâncias de fabricação.

JUNTA METÁLICA RTJ

Identificação do anel | Número do anel a confirmar | R oval

03 IDENTIFICAÇÃO E CONFIGURAÇÃO

Anel metálico RTJ para flanges com canaleta própria. A seleção exige o número do anel, o perfil e o material; somente a bitola da tubulação não identifica a junta correta.

Material	Ferro doce, aço carbono ou inox, conforme especificação
Referência normativa	ASME B16.20 conforme perfil e anel
Conexão	Anel para canal RTJ compatível
Identificação do anel	Número do anel a confirmar
Perfil do anel	R oval
Perfil	R oval
Número do anel	Conforme flange e norma

Perfil R oval. Envie o número do anel e os dados do canal para confirmar o dimensionamento.

04 CARACTERÍSTICAS TÉCNICAS

Vedação	Contato metálico entre o anel e a canaleta do flange.
Perfis do catálogo	Tipo R oval ou R octogonal, conforme seleção.
Identificação dimensional	Número do anel R e dimensões da canaleta.
Dureza	Deve ser compatível com a dureza e o material da canaleta.
Interface	Uso em flange com face RTJ; não corresponde à junta plana RF.
Aperto	Carga e sequência de montagem definidas para a união.
Substituição	Avaliar nova junta na desmontagem e inspecionar a canaleta.

05 MATERIAIS E CONSTRUÇÃO

Alternativas de seleção; a configuração fornecida é definida na proposta aprovada.

Anel	Material e dureza especificados no pedido

06 NORMAS E ESCOPO

ASME B16.20	Referência para anéis RTJ e sua identificação.
Norma do flange	Confirmar ASME B16.5, B16.47 ou API quando aplicável.

Normas e edições aplicáveis dependem do projeto e do modelo. A referência à norma não representa, isoladamente, certificação ou comprovação de ensaio.

07 APLICAÇÕES E SELEÇÃO

- Uniões flangeadas RTJ de óleo e gás
- Válvulas e equipamentos com canaleta RTJ
- Processos de pressão compatível com o projeto

Para cotar, informe:

- Número R e perfil oval/octogonal
- Classe e norma do flange
- Material e dureza
- Condição e desenho da canaleta

08 CRITÉRIOS DA ESPECIFICAÇÃO

- Informe se a junta é R oval ou R octogonal e confira a canaleta correspondente. As famílias R, RX e BX têm requisitos distintos e exigem seleção específica.

09 BASE DIMENSIONAL E REFERÊNCIAS

Critérios dimensionais e leitura das cotas: consulte o quadro e as notas da primeira folha.

1. Teadit - anéis Ring Joints 950, perfil oval
2. Teadit - anéis Ring Joints 951, perfil octogonal
3. Flexitallic - Ring Type Joints, novembro de 2025
4. ASME B16.20 - Metallic Gaskets for Pipe Flanges

Catálogos de terceiros documentam referências dimensionais e alternativas construtivas; não identificam necessariamente o fabricante do item fornecido pela GDL.

10 ATENDIMENTO GDL

Ver produto no site GDL | Solicitar cotação

vendas@gdltubos.com.br | Central de vendas em São Paulo/SP | Matriz em Registro/SP