# JUNTA DE PTFE VIRGEM FF

Linha de produto | Vistas técnicas e configuração dimensional

REV. 01 / 20.10.2026
FOLHA DE DADOS | A3

## 01 VISTAS TÉCNICAS E COTAS

### VISTA FRONTAL

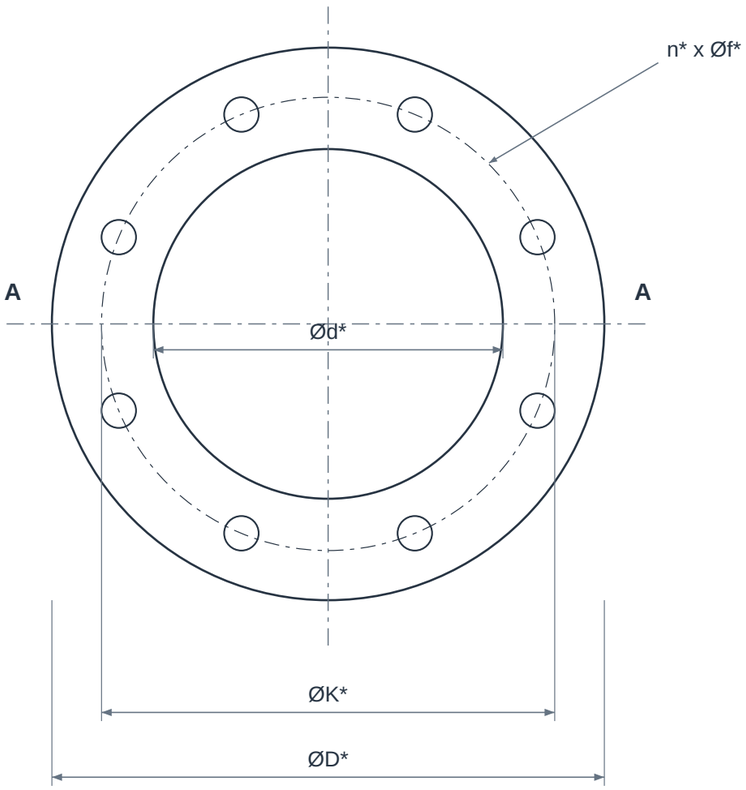


### CORTE A-A

Espessura ampliada para leitura

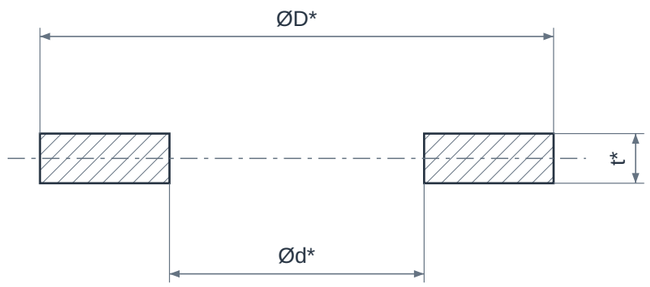


**CONFIGURAÇÃO**

Face inteira com furação (FF)

01 - Material de vedação recortado

02 - Abertura de passagem

03 - Furação conforme interface do flange

## 02 QUADRO DIMENSIONAL

| COTA | DESCRIÇÃO | VALOR |
|---|---|---|
| **NPS** | Bitola do flange | Conforme linha |
| **Classe** | Classe da interface | Definir no projeto |
| **ØD** | Diâmetro externo da junta | A confirmar |
| **Ød** | Diâmetro interno da junta | A confirmar |
| **t*** | Espessura antes da montagem | Definir material e espessura |
| **ØK** | Círculo de furação | A confirmar |
| **n x Øf** | Quantidade x diâmetro dos furos | Confirmar flange |

### ELEMENTOS REPRESENTADOS

01 Corpo da junta recortada

02 Abertura de passagem

03 Furos de fixação

### LEITURA DO DESENHO

Dimensões de referência ASME B16.21 para juntas planas, publicadas pela JA Harrison; medidas em mm.

A espessura t deve ser especificada para o material e a condição da união flangeada; não está definida no catálogo.

Escolher classe e norma / série do flange antes de definir ØD, Ød e furação; séries A e B não são intercambiáveis.

Vista lateral com espessura ampliada para leitura. Desenho sem escala; conferir tolerâncias no pedido.

# JUNTA DE PTFE VIRGEM FF

Linha de produto | Vistas técnicas e configuração dimensional

## 03 IDENTIFICAÇÃO E CONFIGURAÇÃO

Junta plana de PTFE virgem para vedação estática. O formato de face inteira inclui a furação do flange. A resistência química deve ser avaliada junto com a fluência sob aperto.

| | |
|---|---|
| **Material** | PTFE virgem maciço, sem carga especificada |
| **Referência normativa** | ASME B16.21 · interface ASME B16.5 até NPS 24 |
| **Conexão** | Junta FF para flange compatível |
| **Medidas no catálogo** | 1/2, 3/4, 1, 1 1/4, 1 1/2, 2, 2 1/2, 3, 3 1/2, 4, 5, 6, 8, 10, 12, 14, 16, 18, 20, 24, 26, 28, 30, 32, 34, 36, 38, 40 pol |
| **Opções no catálogo** | 150, 300, Sob projeto |

## 04 CARACTERÍSTICAS TÉCNICAS

| | |
|---|---|
| **Polímero** | PTFE virgem maciço, sem carga especificada. |
| **Geometria** | Face inteira com furos dos fixadores. |
| **Tipo de vedação** | Estática, comprimida entre as faces do flange. |
| **Resistência química** | Ampla, mas com exceções e dependência das condições do processo. |
| **Fluência** | Pode deformar lentamente sob carga contínua e relaxar o aperto. |
| **Espessura** | Selecionada com a carga disponível e a condição das faces. |
| **Condições térmicas** | Confirmar pressão e temperatura simultâneas na ficha aprovada. |
| **Pureza** | Requisitos alimentícios ou farmacêuticos exigem documentação específica. |

## 05 MATERIAIS E CONSTRUÇÃO

Alternativas de seleção; a configuração fornecida é definida na proposta aprovada.

| | |
|---|---|
| **Elemento de vedação** | PTFE virgem; não substituir por PTFE carregado ou expandido sem aprovação |

## 06 NORMAS E ESCOPO

| | |
|---|---|
| **ASME B16.21** | Referência dimensional para o formato de junta plana aplicável. |

Normas e edições aplicáveis dependem do projeto e do modelo. A referência à norma não representa, isoladamente, certificação ou comprovação de ensaio.

## 07 APLICAÇÕES E SELEÇÃO

- Linhas químicas compatíveis
- Equipamentos farmacêuticos mediante requisitos aprovados
- Bocais de tanques e reatores

**Para cotar, informe:**

- Face e padrão dimensional do flange
- Espessura da junta
- Fluido e concentração
- Carga de assentamento e ciclos térmicos

## 08 CRITÉRIOS DA ESPECIFICAÇÃO

- A compatibilidade química e a temperatura admissível devem ser verificadas para o fluido e para a junta montada; o PTFE não oferece desempenho universal em qualquer condição.

## 09 BASE DIMENSIONAL E REFERÊNCIAS

Critérios dimensionais e leitura das cotas: consulte o quadro e as notas da primeira folha.

1. JA Harrison - dimensões de juntas ASME B16.21, classe 150
2. JA Harrison - dimensões de juntas ASME B16.21, classe 300
3. Teadit - Industrial Gaskets, anexos 4.3, 4.6 e 4.7
4. Polifluor - Juntas em PTFE para flanges
5. Garlock - Gasketing Technical Manual
6. ASME B16.21 - Nonmetallic Flat Gaskets for Pipe Flanges

Catálogos de terceiros documentam referências dimensionais e alternativas construtivas; não identificam necessariamente o fabricante do item fornecido pela GDL.

## 10 ATENDIMENTO GDL

Ver produto no site GDL | Solicitar cotação

vendas@gdltubos.com.br | Central de vendas em São Paulo/SP | Matriz em Registro/SP