JUNTA DE PTFE VIRGEM FF

NPS do flange | 32" | Sob projeto · Série A ou B

01 VISTAS TÉCNICAS E COTAS

VISTA FRONTAL

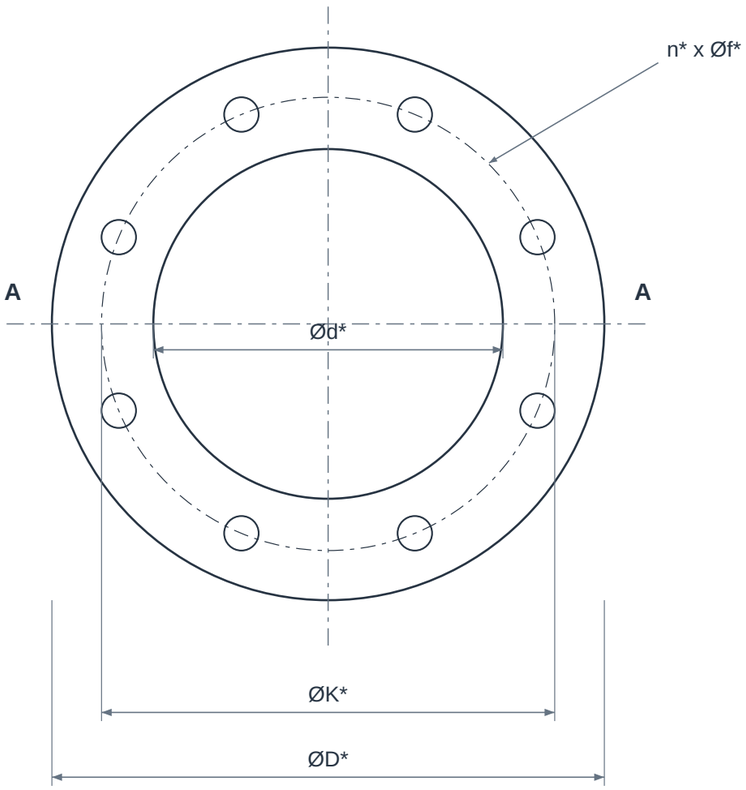

CORTE A-A

Espessura ampliada para leitura

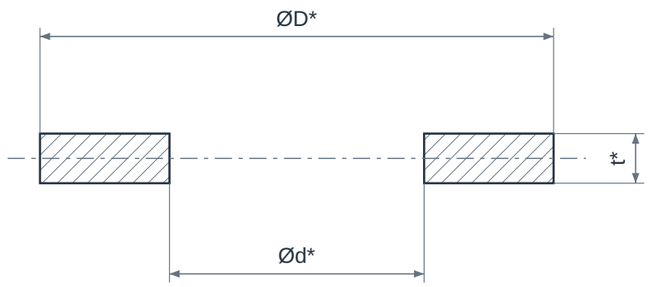

CONFIGURAÇÃO

Face inteira com furação (FF)

01 - Material de vedação recortado

02 - Abertura de passagem

03 - Furação conforme interface do flange

02 QUADRO DIMENSIONAL

COTA	DESCRIÇÃO	VALOR
NPS	Bitola do flange	32"
Classe	Classe da interface	Definir no projeto
ØD	Diâmetro externo da junta	A confirmar
Ød	Diâmetro interno da junta	A confirmar
t*	Espessura antes da montagem	Definir material e espessura
ØK	Círculo de furação	A confirmar
n x Øf	Quantidade x diâmetro dos furos	Confirmar flange

ELEMENTOS REPRESENTADOS

01 Corpo da junta recortada

02 Abertura de passagem

03 Furos de fixação

LEITURA DO DESENHO

Dimensões de referência ASME B16.21 para juntas planas, publicadas pela JA Harrison; medidas em mm.

A espessura t deve ser especificada para o material e a condição da união flangeada; não está definida no catálogo.

Escolher classe e norma / série do flange antes de definir ØD, Ød e furação; séries A e B não são intercambiáveis.

Vista lateral com espessura ampliada para leitura. Desenho sem escala; conferir tolerâncias no pedido.

JUNTA DE PTFE VIRGEM FF

NPS do flange | 32" | Sob projeto · Série A ou B

03 IDENTIFICAÇÃO E CONFIGURAÇÃO

Junta plana de PTFE virgem para vedação estática. O formato de face inteira inclui a furação do flange. A resistência química deve ser avaliada junto com a fluência sob aperto.

Material	PTFE virgem maciço, sem carga especificada
Referência normativa	Interface ASME B16.47 Série A ou Série B, conforme desenho
Conexão	Junta FF para flange compatível
NPS do flange	32"
Diâmetro nominal (DN)	800
Série do flange	A ou B a confirmar; não intercambiáveis
Formato da junta	Full face FF sob desenho
Espessura	Conforme projeto
Configuração	Sob projeto - confirmar dimensões e requisitos com a GDL

Definir série A ou B, classe, espessura e desenho antes de fabricar. Corte, matéria-prima e eventual construção em segmentos dependem de aprovação técnica.

04 CARACTERÍSTICAS TÉCNICAS

Polímero	PTFE virgem maciço, sem carga especificada.
Geometria	Face inteira com furos dos fixadores.
Tipo de vedação	Estática, comprimida entre as faces do flange.
Resistência química	Ampla, mas com exceções e dependência das condições do processo.
Fluência	Pode deformar lentamente sob carga contínua e relaxar o aperto.
Condições térmicas	Confirmar pressão e temperatura simultâneas na ficha aprovada.
Pureza	Requisitos alimentícios ou farmacêuticos exigem documentação específica.

05 MATERIAIS E CONSTRUÇÃO

Alternativas de seleção; a configuração fornecida é definida na proposta aprovada.

Elemento de vedação	PTFE virgem; não substituir por PTFE carregado ou expandido sem aprovação

06 NORMAS E ESCOPO

ASME B16.21	Referência dimensional para o formato de junta plana aplicável.

Normas e edições aplicáveis dependem do projeto e do modelo. A referência à norma não representa, isoladamente, certificação ou comprovação de ensaio.

07 APLICAÇÕES E SELEÇÃO

- Linhas químicas compatíveis
- Equipamentos farmacêuticos mediante requisitos aprovados
- Bocais de tanques e reatores

Para cotar, informe:

- Face e padrão dimensional do flange
- Espessura da junta
- Fluido e concentração
- Carga de assentamento e ciclos térmicos

08 CRITÉRIOS DA ESPECIFICAÇÃO

- A compatibilidade química e a temperatura admissível devem ser verificadas para o fluido e para a junta montada; o PTFE não oferece desempenho universal em qualquer condição.

09 BASE DIMENSIONAL E REFERÊNCIAS

Critérios dimensionais e leitura das cotas: consulte o quadro e as notas da primeira folha.

1. JA Harrison - dimensões de juntas ASME B16.21, classe 150
2. JA Harrison - dimensões de juntas ASME B16.21, classe 300
3. Teadit - Industrial Gaskets, anexos 4.3, 4.6 e 4.7
4. Polifluor - Juntas em PTFE para flanges
5. Garlock - Gasketing Technical Manual
6. ASME B16.21 - Nonmetallic Flat Gaskets for Pipe Flanges

Catálogos de terceiros documentam referências dimensionais e alternativas construtivas; não identificam necessariamente o fabricante do item fornecido pela GDL.

10 ATENDIMENTO GDL

Ver produto no site GDL | Solicitar cotação

vendas@gdltubos.com.br | Central de vendas em São Paulo/SP | Matriz em Registro/SP