JUNTA DE PTFE EXPANDIDO RF

NPS do flange | 34" | Sob projeto · Série A ou B

REV. 01 / 20.10.2026

FOLHA DE DADOS | A3

01 VISTAS TÉCNICAS E COTAS

VISTA FRONTAL

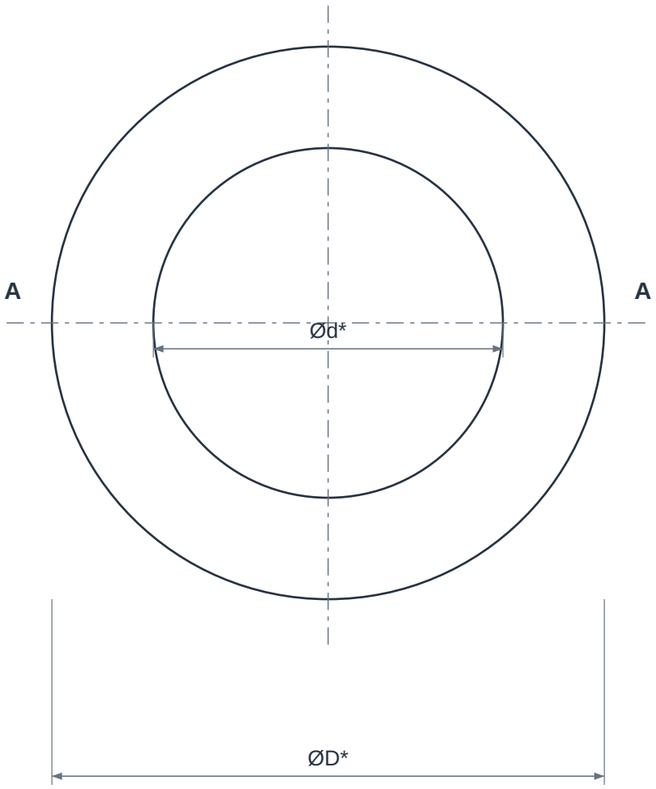

CORTE A-A

Espessura ampliada para leitura

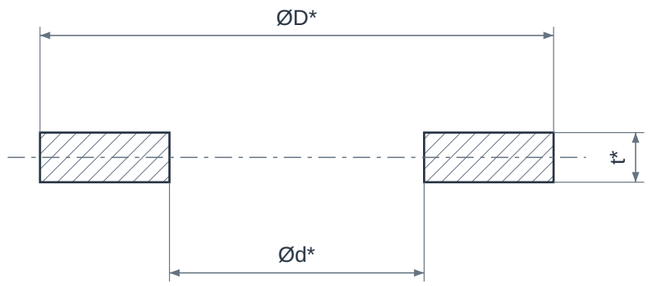

CONFIGURAÇÃO

Anel sem furação para face RF

01 - Material de vedação recortado

02 - Abertura de passagem

t* - Espessura especificada no pedido

02 QUADRO DIMENSIONAL

COTA	DESCRIÇÃO	VALOR
NPS	Bitola do flange	34"
Classe	Classe da interface	Definir no projeto
ØD	Diâmetro externo da junta	A confirmar
Ød	Diâmetro interno da junta	A confirmar
t*	Espessura antes da montagem	Definir material e espessura

ELEMENTOS REPRESENTADOS

01 Corpo anular da junta

02 Abertura de passagem

03 Superfícies planas de vedação

LEITURA DO DESENHO

Dimensões de referência ASME B16.21 para juntas planas, publicadas pela JA Harrison; medidas em mm.

A espessura t deve ser especificada para o material e a condição da união flangeada; não está definida no catálogo.

Escolher classe e norma / série do flange antes de definir ØD, Ød e furação; séries A e B não são intercambiáveis.

Vista lateral com espessura ampliada para leitura. Desenho sem escala; conferir tolerâncias no pedido.

JUNTA DE PTFE EXPANDIDO RF

NPS do flange | 34" | Sob projeto · Série A ou B

03 IDENTIFICAÇÃO E CONFIGURAÇÃO

Junta de PTFE expandido para vedação estática com boa conformabilidade. A estrutura multidirecional do material deve ser confirmada na ficha, especialmente quando a aplicação exige controle de fluência e baixo esforço de assentamento.

Material	PTFE expandido multidirecional, conforme ficha do material
Referência normativa	Interface ASME B16.47 Série A ou Série B, conforme desenho
Conexão	Junta RF para flange compatível
NPS do flange	34"
Diâmetro nominal (DN)	850
Série do flange	A ou B a confirmar; não intercambiáveis
Formato da junta	Anelar RF
Espessura	Conforme projeto
Configuração	Sob projeto - confirmar dimensões e requisitos com a GDL

Definir série A ou B, classe, espessura e desenho antes de fabricar. Corte, matéria-prima e eventual construção em segmentos dependem de aprovação técnica.

04 CARACTERÍSTICAS TÉCNICAS

Estrutura	PTFE expandido; configuração multidirecional conforme material especificado.
Formato	Junta plana anular RF, cortada conforme dimensões do flange.
Compressibilidade	Facilita a acomodação às superfícies dentro das condições aprovadas.
Fluência	Comportamento diferente do PTFE virgem maciço; comparar dados da ficha.
Resistência química	Avaliar fluido, concentração e temperatura.
Flanges frágeis	Pode ser avaliada quando a carga admissível do flange é limitada.
Carga de montagem	Dimensionada para o material e para a união flangeada.

05 MATERIAIS E CONSTRUÇÃO

Alternativas de seleção; a configuração fornecida é definida na proposta aprovada.

Vedação	PTFE expandido conforme ficha técnica aprovada

06 NORMAS E ESCOPO

ASME B16.21	Dimensões do formato de junta plana selecionado.

Normas e edições aplicáveis dependem do projeto e do modelo. A referência à norma não representa, isoladamente, certificação ou comprovação de ensaio.

07 APLICAÇÕES E SELEÇÃO

- Processos químicos
- Flanges de vidro ou PRFV mediante cálculo de montagem
- Bocais com geometria específica

Para cotar, informe:

- Confirmar PTFE expandido e estrutura
- NPS, classe, face e espessura
- Condição das superfícies
- Carga máxima admitida pelo flange

08 CRITÉRIOS DA ESPECIFICAÇÃO

- Confirme os dados da forma de fornecimento escolhida. Limites de fita de PTFE expandido não se aplicam automaticamente a placas ou juntas cortadas.

09 BASE DIMENSIONAL E REFERÊNCIAS

Critérios dimensionais e leitura das cotas: consulte o quadro e as notas da primeira folha.

1. JA Harrison - dimensões de juntas ASME B16.21, classe 150
2. JA Harrison - dimensões de juntas ASME B16.21, classe 300
3. Teadit - Industrial Gaskets, anexos 4.3, 4.6 e 4.7
4. Teadit - 20 SH
5. Phelps Industrial Products - Style 7535
6. ASME B16.21 - Nonmetallic Flat Gaskets for Pipe Flanges

Catálogos de terceiros documentam referências dimensionais e alternativas construtivas; não identificam necessariamente o fabricante do item fornecido pela GDL.

10 ATENDIMENTO GDL

Ver produto no site GDL | Solicitar cotação

vendas@gdltubos.com.br | Central de vendas em São Paulo/SP | Matriz em Registro/SP