JUNTA DE GRAFITE FLEXÍVEL REFORÇADO

NPS do flange | 20" | Classe 150

01 VISTAS TÉCNICAS E COTAS

VISTA FRONTAL

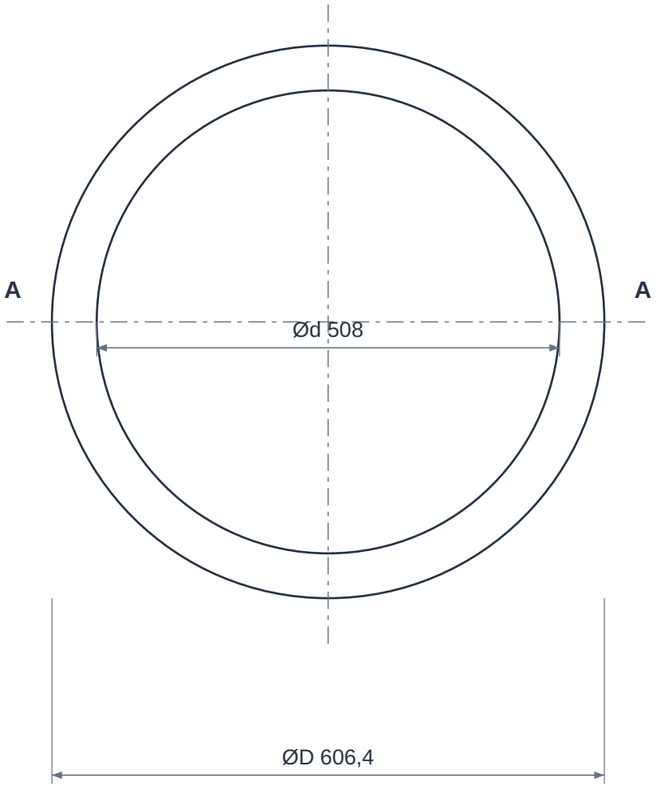

CORTE A-A

Espessura ampliada para leitura

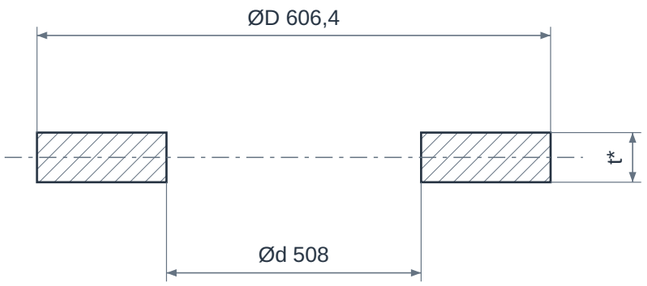

CONFIGURAÇÃO

Anel sem furação para face RF

01 - Material de vedação recortado

02 - Abertura de passagem

t* - Espessura especificada no pedido

02 QUADRO DIMENSIONAL

COTA	DESCRIÇÃO	VALOR
NPS	Bitola do flange	20"
Classe	Classe da interface	150
ØD	Diâmetro externo da junta	606,4 mm
Ød	Diâmetro interno da junta	508 mm
t*	Espessura antes da montagem	Definir material e espessura

ELEMENTOS REPRESENTADOS

01 Corpo anular da junta

02 Abertura de passagem

03 Superfícies planas de vedação

LEITURA DO DESENHO

Dimensões de referência ASME B16.21 para juntas planas, publicadas pela JA Harrison; medidas em mm.

A espessura t deve ser especificada para o material e a condição da união flangeada; não está definida no catálogo.

Vista lateral com espessura ampliada para leitura. Desenho sem escala; conferir tolerâncias no pedido.

JUNTA DE GRAFITE FLEXÍVEL REFORÇADO

NPS do flange | 20" | Classe 150

03 IDENTIFICAÇÃO E CONFIGURAÇÃO

Junta plana de grafite flexível com reforço metálico. O reforço melhora o manuseio e altera o comportamento mecânico; o tipo de inserção e a qualidade do grafite precisam ser definidos para a aplicação.

Material	Grafite flexível com inserção de aço inoxidável, conforme projeto
Referência normativa	ASME B16.21 · interface ASME B16.5 até NPS 24
Conexão	Junta RF para flange compatível
NPS do flange	20"
Diâmetro nominal (DN)	500
Classe do flange	150
Formato da junta	Anelar RF
Espessura	Conforme projeto e ficha do material

Interface RF para flange ASME B16.5 classe 150. Confirmar espessura, material e condições de serviço; esta classe não é o limite de pressão da junta.

04 CARACTERÍSTICAS TÉCNICAS

Construção	Grafite flexível com inserção metálica, conforme desenho.
Reforço	Lâmina ou outra construção de aço inoxidável especificada.
Selabilidade	O grafite se acomoda à superfície sob compressão.
Relaxação	Selecionar dados de retenção de carga da construção escolhida.
Oxidação	Temperatura admissível depende também da atmosfera e da qualidade do grafite.
Compatibilidade	Avaliar o fluido com o grafite e com o metal do reforço.
Geometria	Anular ou especial conforme a interface do equipamento.
Limites de serviço	Não transferir valores de um laminado comercial para todos os grafites reforçados.

05 MATERIAIS E CONSTRUÇÃO

Alternativas de seleção; a configuração fornecida é definida na proposta aprovada.

Vedação	Grafite flexível com qualidade/pureza especificadas
Inserção	Inox conforme projeto, inclusive 316L quando requerido

06 NORMAS E ESCOPO

ASME B16.21	Referência dimensional para formato plano quando aplicável; construção conforme ficha e desenho.

Normas e edições aplicáveis dependem do projeto e do modelo. A referência à norma não representa, isoladamente, certificação ou comprovação de ensaio.

07 APLICAÇÕES E SELEÇÃO

- Linhas de processo e utilidades térmicas
- Equipamentos químicos
- Trocadores de calor com configuração compatível

Para cotar, informe:

- Tipo e espessura do reforço
- Pureza e dados de oxidação do grafite
- Fluido, pressão e temperatura
- Geometria e carga de montagem

08 CRITÉRIOS DA ESPECIFICAÇÃO

- Defina na proposta o tipo de reforço e a composição da junta. A construção do material GR1700 é uma referência técnica e não determina o material fornecido pela GDL.

09 BASE DIMENSIONAL E REFERÊNCIAS

Critérios dimensionais e leitura das cotas: consulte o quadro e as notas da primeira folha.

1. JA Harrison - dimensões de juntas ASME B16.21, classe 150
2. Teadit - GR 1700
3. Teadit - GR2663 / 1663
4. ASME B16.21 - Nonmetallic Flat Gaskets for Pipe Flanges

Catálogos de terceiros documentam referências dimensionais e alternativas construtivas; não identificam necessariamente o fabricante do item fornecido pela GDL.

10 ATENDIMENTO GDL

Ver produto no site GDL | Solicitar cotação

vendas@gdltubos.com.br | Central de vendas em São Paulo/SP | Matriz em Registro/SP