JUNTA DE FIBRA ARAMIDA RF

NPS do flange | 20" | Classe 300

01 VISTAS TÉCNICAS E COTAS

VISTA FRONTAL

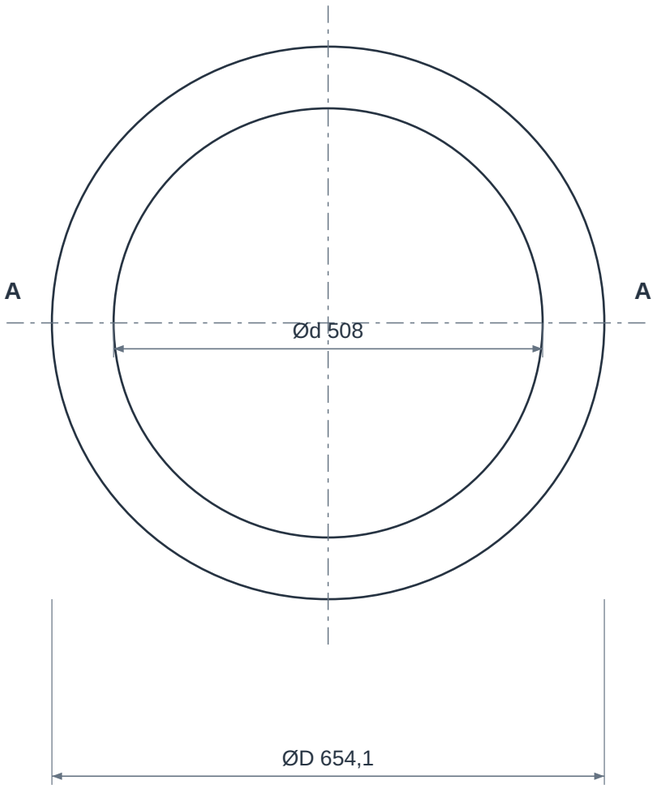

CORTE A-A

Espessura ampliada para leitura

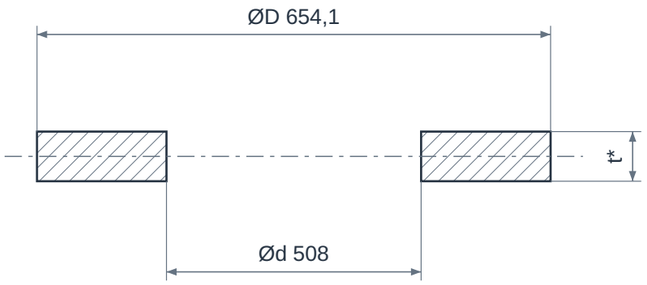

CONFIGURAÇÃO

Anel sem furação para face RF

01 - Material de vedação recortado

02 - Abertura de passagem

t* - Espessura especificada no pedido

02 QUADRO DIMENSIONAL

COTA	DESCRIÇÃO	VALOR
NPS	Bitola do flange	20"
Classe	Classe da interface	300
ØD	Diâmetro externo da junta	654,1 mm
Ød	Diâmetro interno da junta	508 mm
t*	Espessura antes da montagem	Definir material e espessura

ELEMENTOS REPRESENTADOS

01 Corpo anular da junta
02 Abertura de passagem
03 Superfícies planas de vedação

LEITURA DO DESENHO

Dimensões de referência ASME B16.21 para juntas planas, publicadas pela JA Harrison; medidas em mm.
A espessura t deve ser especificada para o material e a condição da união flangeada; não está definida no catálogo.
Vista lateral com espessura ampliada para leitura. Desenho sem escala; conferir tolerâncias no pedido.

JUNTA DE FIBRA ARAMIDA RF

NPS do flange | 20" | Classe 300

03 IDENTIFICAÇÃO E CONFIGURAÇÃO

Junta anular de fibra de aramida para a área de vedação de flanges com ressalto. Material, espessura e aperto são definidos em conjunto para o serviço.

Material	Fibra de aramida com ligante NBR, conforme ficha aprovada
Referência normativa	ASME B16.21 · interface ASME B16.5 até NPS 24
Conexão	Junta RF para flange compatível
NPS do flange	20"
Diâmetro nominal (DN)	500
Classe do flange	300
Formato da junta	Anelar RF
Espessura	Conforme projeto e ficha do material

Interface RF para flange ASME B16.5 classe 300. Confirmar espessura, material e condições de serviço; esta classe não é o limite de pressão da junta.

04 CARACTERÍSTICAS TÉCNICAS

Formato	Anel plano para a área de vedação RF, sem a furação de face inteira.
Composição	Fibra de aramida, cargas e ligante; NBR conforme ficha do material.
Dimensões	Diâmetro interno, externo e espessura compatíveis com o ressalto.
Comportamento	Compressão inicial permite acomodar a rugosidade das faces.
Fluido	Compatibilidade depende também do elastômero, não apenas da fibra.
Limites de serviço	Usar a curva pressão × temperatura do composto escolhido.
Assentamento	Carga calculada para a área comprimida e resistência do flange.

05 MATERIAIS E CONSTRUÇÃO

Alternativas de seleção; a configuração fornecida é definida na proposta aprovada.

Folha de vedação	Aramida com NBR, quando especificado; outras formulações precisam de avaliação

06 NORMAS E ESCOPO

ASME B16.21	Geometria e identificação de juntas planas não metálicas.

Normas e edições aplicáveis dependem do projeto e do modelo. A referência à norma não representa, isoladamente, certificação ou comprovação de ensaio.

07 APLICAÇÕES E SELEÇÃO

• Utilidades industriais compatíveis

• Óleos e derivados com composto adequado

• Flanges de equipamentos e tubulações

Para cotar, informe:

• Confirmar face RF

• Informar espessura e dimensões do flange

• Identificar composto e fluido

• Fornecer pressão e temperatura de projeto

08 CRITÉRIOS DA ESPECIFICAÇÃO

• Os limites de pressão e temperatura dependem da formulação do papelão hidráulico escolhido. Consulte a ficha do material especificado para a junta.

09 BASE DIMENSIONAL E REFERÊNCIAS

Critérios dimensionais e leitura das cotas: consulte o quadro e as notas da primeira folha.

1. JA Harrison - dimensões de juntas ASME B16.21, classe 300
2. Teadit - NA 1002
3. Garlock - Gasketing Technical Manual
4. ASME B16.21 - Nonmetallic Flat Gaskets for Pipe Flanges

Catálogos de terceiros documentam referências dimensionais e alternativas construtivas; não identificam necessariamente o fabricante do item fornecido pela GDL.

10 ATENDIMENTO GDL

Ver produto no site GDL | Solicitar cotação

vendas@gdltubos.com.br | Central de vendas em São Paulo/SP | Matriz em Registro/SP