# JUNTA DE FIBRA ARAMIDA FF

NPS do flange | 4" | Classe 150



## 01 VISTAS TÉCNICAS E COTAS

### VISTA FRONTAL

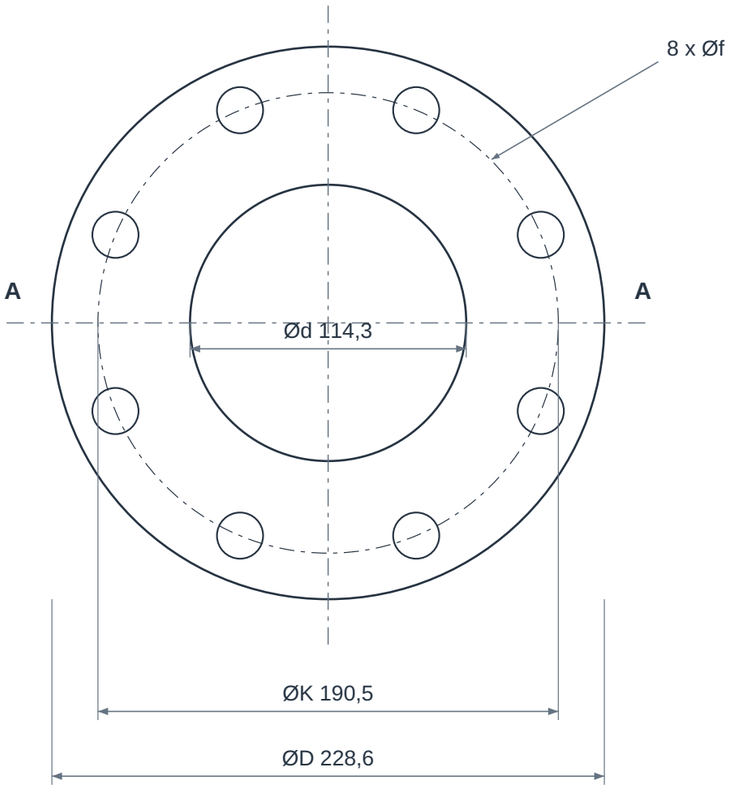


### CORTE A-A

Espessura ampliada para leitura

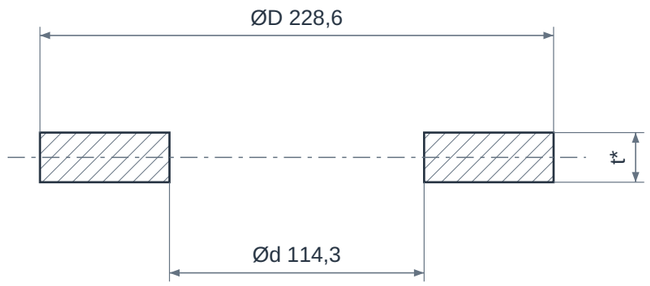


**CONFIGURAÇÃO**

Face inteira com furação (FF)

01 - Material de vedação recortado

02 - Abertura de passagem

03 - Furação conforme interface do flange

## 02 QUADRO DIMENSIONAL

| COTA | DESCRIÇÃO | VALOR |
|---|---|---|
| **NPS** | Bitola do flange | 4" |
| **Classe** | Classe da interface | 150 |
| **ØD** | Diâmetro externo da junta | 228,6 mm |
| **Ød** | Diâmetro interno da junta | 114,3 mm |
| **t*** | Espessura antes da montagem | Definir material e espessura |
| **ØK** | Círculo de furação | 190,5 mm |
| **n x Øf** | Quantidade x diâmetro dos furos | 8 x 19,1 mm |

### ELEMENTOS REPRESENTADOS

01 Corpo da junta recortada

02 Abertura de passagem

03 Furos de fixação

### LEITURA DO DESENHO

Dimensões de referência ASME B16.21 para juntas planas, publicadas pela JA Harrison; medidas em mm.

A espessura t deve ser especificada para o material e a condição da união flangeada; não está definida no catálogo.

Vista lateral com espessura ampliada para leitura. Desenho sem escala; conferir tolerâncias no pedido.

# JUNTA DE FIBRA ARAMIDA FF

NPS do flange | 4" | Classe 150

## 03 IDENTIFICAÇÃO E CONFIGURAÇÃO

Junta de face inteira em fibra de aramida com ligante elastomérico. A furação acompanha o flange, e a escolha do composto depende do fluido e das condições de operação.

| | |
|---|---|
| **Material** | Fibra de aramida com ligante NBR, conforme ficha aprovada |
| **Referência normativa** | ASME B16.21 · interface ASME B16.5 até NPS 24 |
| **Conexão** | Junta FF para flange compatível |
| **NPS do flange** | 4" |
| **Diâmetro nominal (DN)** | 100 |
| **Classe do flange** | 150 |
| **Formato da junta** | Full face FF, com furação |
| **Espessura** | Conforme projeto e ficha do material |

Interface FF para flange ASME B16.5 classe 150. Confirmar espessura, material e condições de serviço; esta classe não é o limite de pressão da junta.

## 04 CARACTERÍSTICAS TÉCNICAS

| | |
|---|---|
| **Formato** | Face inteira com furos para os fixadores. |
| **Composição** | Fibra de aramida, cargas e ligante; NBR conforme ficha do material. |
| **Dimensões** | Diâmetro interno, externo, espessura e furação compatíveis com o flange. |
| **Comportamento** | Compressão inicial permite acomodar a rugosidade das faces. |
| **Fluido** | Compatibilidade depende também do elastômero, não apenas da fibra. |
| **Limites de serviço** | Usar a curva pressão × temperatura do composto escolhido. |
| **Assentamento** | Carga calculada para a área comprimida e resistência do flange. |

## 05 MATERIAIS E CONSTRUÇÃO

Alternativas de seleção; a configuração fornecida é definida na proposta aprovada.

| | |
|---|---|
| **Folha de vedação** | Aramida com NBR, quando especificado; outras formulações precisam de avaliação |

## 06 NORMAS E ESCOPO

| | |
|---|---|
| **ASME B16.21** | Geometria e identificação de juntas planas não metálicas. |

Normas e edições aplicáveis dependem do projeto e do modelo. A referência à norma não representa, isoladamente, certificação ou comprovação de ensaio.

## 07 APLICAÇÕES E SELEÇÃO

• Utilidades industriais compatíveis

• Óleos e derivados com composto adequado

• Flanges de equipamentos e tubulações

**Para cotar, informe:**

• Confirmar face FF

• Informar espessura e dimensões do flange

• Identificar composto e fluido

• Fornecer pressão e temperatura de projeto

## 08 CRITÉRIOS DA ESPECIFICAÇÃO

• Os limites de pressão e temperatura dependem da formulação do papelão hidráulico escolhido. Consulte a ficha do material especificado para a junta.

## 09 BASE DIMENSIONAL E REFERÊNCIAS

Critérios dimensionais e leitura das cotas: consulte o quadro e as notas da primeira folha.

1. JA Harrison - dimensões de juntas ASME B16.21, classe 150
2. Garlock - BLUE-GARD 3000 full face
3. Garlock - Gasketing Technical Manual
4. ASME B16.21 - Nonmetallic Flat Gaskets for Pipe Flanges

Catálogos de terceiros documentam referências dimensionais e alternativas construtivas; não identificam necessariamente o fabricante do item fornecido pela GDL.

## 10 ATENDIMENTO GDL

Ver produto no site GDL | Solicitar cotação

vendas@gdltubos.com.br | Central de vendas em São Paulo/SP | Matriz em Registro/SP