JUNTA DE FIBRA ARAMIDA FF

NPS do flange | 3 1/2" | Classe 150

01 VISTAS TÉCNICAS E COTAS

VISTA FRONTAL

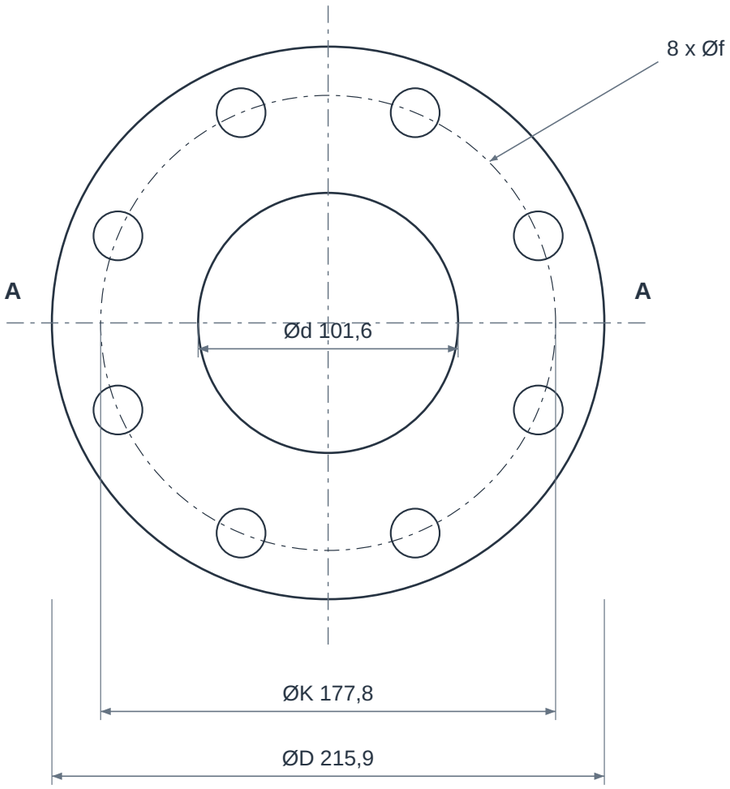

CORTE A-A

Espessura ampliada para leitura

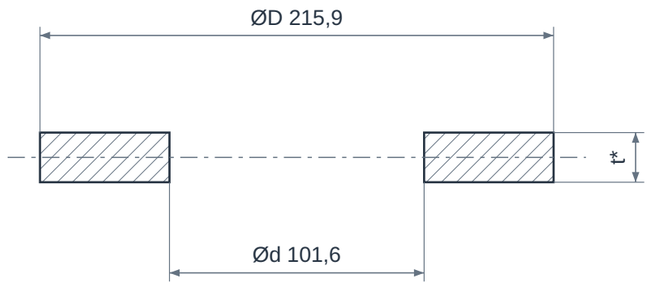

CONFIGURAÇÃO

Face inteira com furação (FF)

01 - Material de vedação recortado

02 - Abertura de passagem

03 - Furação conforme interface do flange

02 QUADRO DIMENSIONAL

COTA	DESCRIÇÃO	VALOR
NPS	Bitola do flange	3 1/2"
Classe	Classe da interface	150
ØD	Diâmetro externo da junta	215,9 mm
Ød	Diâmetro interno da junta	101,6 mm
t*	Espessura antes da montagem	Definir material e espessura
ØK	Círculo de furação	177,8 mm
n x Øf	Quantidade x diâmetro dos furos	8 x 19,1 mm

ELEMENTOS REPRESENTADOS

01 Corpo da junta recortada

02 Abertura de passagem

03 Furos de fixação

LEITURA DO DESENHO

Dimensões de referência ASME B16.21 para juntas planas, publicadas pela JA Harrison; medidas em mm.

A espessura t deve ser especificada para o material e a condição da união flangeada; não está definida no catálogo.

Vista lateral com espessura ampliada para leitura. Desenho sem escala; conferir tolerâncias no pedido.

JUNTA DE FIBRA ARAMIDA FF

NPS do flange | 3 1/2" | Classe 150

03 IDENTIFICAÇÃO E CONFIGURAÇÃO

Junta de face inteira em fibra de aramida com ligante elastomérico. A furação acompanha o flange, e a escolha do composto depende do fluido e das condições de operação.

Material	Fibra de aramida com ligante NBR, conforme ficha aprovada
Referência normativa	ASME B16.21 · interface ASME B16.5 até NPS 24
Conexão	Junta FF para flange compatível
NPS do flange	3 1/2"
Diâmetro nominal (DN)	90
Classe do flange	150
Formato da junta	Full face FF, com furação
Espessura	Conforme projeto e ficha do material

Interface FF para flange ASME B16.5 classe 150. Confirmar espessura, material e condições de serviço; esta classe não é o limite de pressão da junta.

04 CARACTERÍSTICAS TÉCNICAS

Formato	Face inteira com furos para os fixadores.
Composição	Fibra de aramida, cargas e ligante; NBR conforme ficha do material.
Dimensões	Diâmetro interno, externo, espessura e furação compatíveis com o flange.
Comportamento	Compressão inicial permite acomodar a rugosidade das faces.
Fluido	Compatibilidade depende também do elastômero, não apenas da fibra.
Limites de serviço	Usar a curva pressão × temperatura do composto escolhido.
Assentamento	Carga calculada para a área comprimida e resistência do flange.

05 MATERIAIS E CONSTRUÇÃO

Alternativas de seleção; a configuração fornecida é definida na proposta aprovada.

Folha de vedação	Aramida com NBR, quando especificado; outras formulações precisam de avaliação

06 NORMAS E ESCOPO

ASME B16.21	Geometria e identificação de juntas planas não metálicas.

Normas e edições aplicáveis dependem do projeto e do modelo. A referência à norma não representa, isoladamente, certificação ou comprovação de ensaio.

07 APLICAÇÕES E SELEÇÃO

• Utilidades industriais compatíveis

• Óleos e derivados com composto adequado

• Flanges de equipamentos e tubulações

Para cotar, informe:

• Confirmar face FF

• Informar espessura e dimensões do flange

• Identificar composto e fluido

• Fornecer pressão e temperatura de projeto

08 CRITÉRIOS DA ESPECIFICAÇÃO

• Os limites de pressão e temperatura dependem da formulação do papelão hidráulico escolhido. Consulte a ficha do material especificado para a junta.

09 BASE DIMENSIONAL E REFERÊNCIAS

Critérios dimensionais e leitura das cotas: consulte o quadro e as notas da primeira folha.

1. JA Harrison - dimensões de juntas ASME B16.21, classe 150
2. Garlock - BLUE-GARD 3000 full face
3. Garlock - Gasketing Technical Manual
4. ASME B16.21 - Nonmetallic Flat Gaskets for Pipe Flanges

Catálogos de terceiros documentam referências dimensionais e alternativas construtivas; não identificam necessariamente o fabricante do item fornecido pela GDL.

10 ATENDIMENTO GDL

Ver produto no site GDL | Solicitar cotação

vendas@gdltubos.com.br | Central de vendas em São Paulo/SP | Matriz em Registro/SP