JUNTA DE FIBRA ARAMIDA FF

NPS do flange | 18" | Classe 150

01 VISTAS TÉCNICAS E COTAS

VISTA FRONTAL

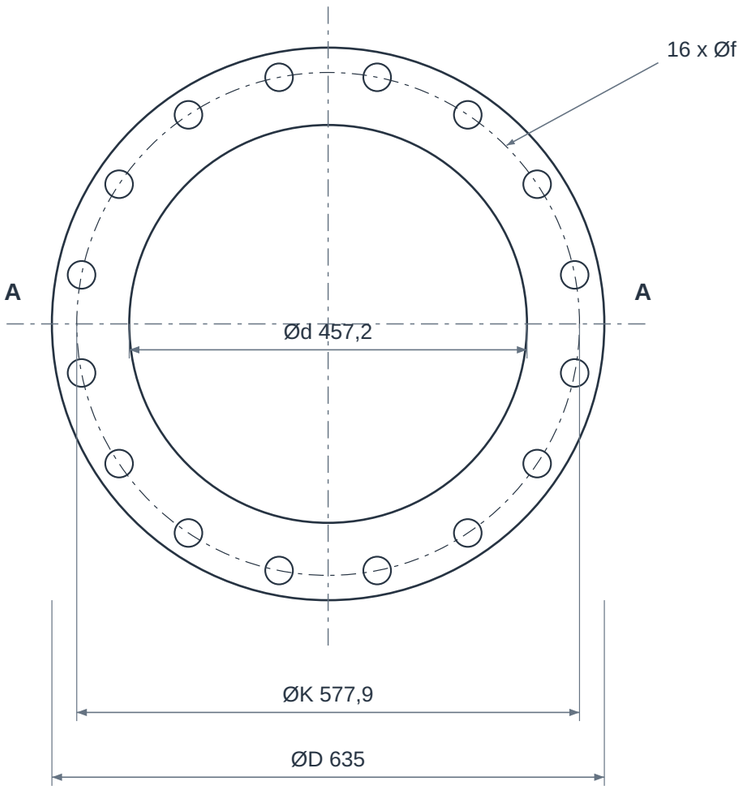

CORTE A-A

Espessura ampliada para leitura

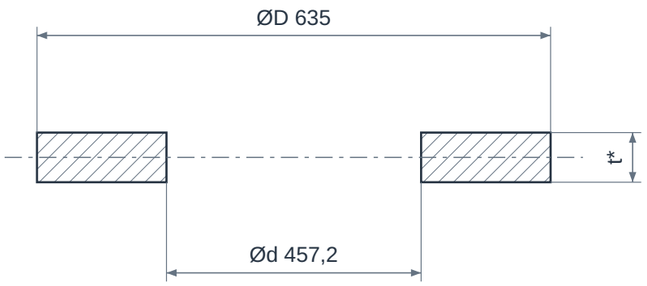

CONFIGURAÇÃO

Face inteira com furação (FF)

01 - Material de vedação recortado

02 - Abertura de passagem

03 - Furação conforme interface do flange

02 QUADRO DIMENSIONAL

COTA	DESCRIÇÃO	VALOR
NPS	Bitola do flange	18"
Classe	Classe da interface	150
ØD	Diâmetro externo da junta	635 mm
Ød	Diâmetro interno da junta	457,2 mm
t*	Espessura antes da montagem	Definir material e espessura
ØK	Círculo de furação	577,9 mm
n x Øf	Quantidade x diâmetro dos furos	16 x 31,8 mm

ELEMENTOS REPRESENTADOS

01 Corpo da junta recortada

02 Abertura de passagem

03 Furos de fixação

LEITURA DO DESENHO

Dimensões de referência ASME B16.21 para juntas planas, publicadas pela JA Harrison; medidas em mm.

A espessura t deve ser especificada para o material e a condição da união flangeada; não está definida no catálogo.

Vista lateral com espessura ampliada para leitura. Desenho sem escala; conferir tolerâncias no pedido.

JUNTA DE FIBRA ARAMIDA FF

NPS do flange | 18" | Classe 150

03 IDENTIFICAÇÃO E CONFIGURAÇÃO

Junta de face inteira em fibra de aramida com ligante elastomérico. A furação acompanha o flange, e a escolha do composto depende do fluido e das condições de operação.

Material	Fibra de aramida com ligante NBR, conforme ficha aprovada
Referência normativa	ASME B16.21 · interface ASME B16.5 até NPS 24
Conexão	Junta FF para flange compatível
NPS do flange	18"
Diâmetro nominal (DN)	450
Classe do flange	150
Formato da junta	Full face FF, com furação
Espessura	Conforme projeto e ficha do material

Interface FF para flange ASME B16.5 classe 150. Confirmar espessura, material e condições de serviço; esta classe não é o limite de pressão da junta.

04 CARACTERÍSTICAS TÉCNICAS

Formato	Face inteira com furos para os fixadores.
Composição	Fibra de aramida, cargas e ligante; NBR conforme ficha do material.
Dimensões	Diâmetro interno, externo, espessura e furação compatíveis com o flange.
Comportamento	Compressão inicial permite acomodar a rugosidade das faces.
Fluido	Compatibilidade depende também do elastômero, não apenas da fibra.
Limites de serviço	Usar a curva pressão × temperatura do composto escolhido.
Assentamento	Carga calculada para a área comprimida e resistência do flange.

05 MATERIAIS E CONSTRUÇÃO

Alternativas de seleção; a configuração fornecida é definida na proposta aprovada.

Folha de vedação	Aramida com NBR, quando especificado; outras formulações precisam de avaliação

06 NORMAS E ESCOPO

ASME B16.21	Geometria e identificação de juntas planas não metálicas.

Normas e edições aplicáveis dependem do projeto e do modelo. A referência à norma não representa, isoladamente, certificação ou comprovação de ensaio.

07 APLICAÇÕES E SELEÇÃO

• Utilidades industriais compatíveis

• Óleos e derivados com composto adequado

• Flanges de equipamentos e tubulações

Para cotar, informe:

• Confirmar face FF

• Informar espessura e dimensões do flange

• Identificar composto e fluido

• Fornecer pressão e temperatura de projeto

08 CRITÉRIOS DA ESPECIFICAÇÃO

• Os limites de pressão e temperatura dependem da formulação do papelão hidráulico escolhido. Consulte a ficha do material especificado para a junta.

09 BASE DIMENSIONAL E REFERÊNCIAS

Critérios dimensionais e leitura das cotas: consulte o quadro e as notas da primeira folha.

1. JA Harrison - dimensões de juntas ASME B16.21, classe 150
2. Garlock - BLUE-GARD 3000 full face
3. Garlock - Gasketing Technical Manual
4. ASME B16.21 - Nonmetallic Flat Gaskets for Pipe Flanges

Catálogos de terceiros documentam referências dimensionais e alternativas construtivas; não identificam necessariamente o fabricante do item fornecido pela GDL.

10 ATENDIMENTO GDL

Ver produto no site GDL | Solicitar cotação

vendas@gdltubos.com.br | Central de vendas em São Paulo/SP | Matriz em Registro/SP