JUNTA ESPIRALADA PARA FLANGE

NPS do flange | 32" | Sob projeto

REV. 01 / 20.10.2026

FOLHA DE DADOS | A3

01 VISTAS TÉCNICAS E COTAS

VISTA FRONTAL - CG / CGI

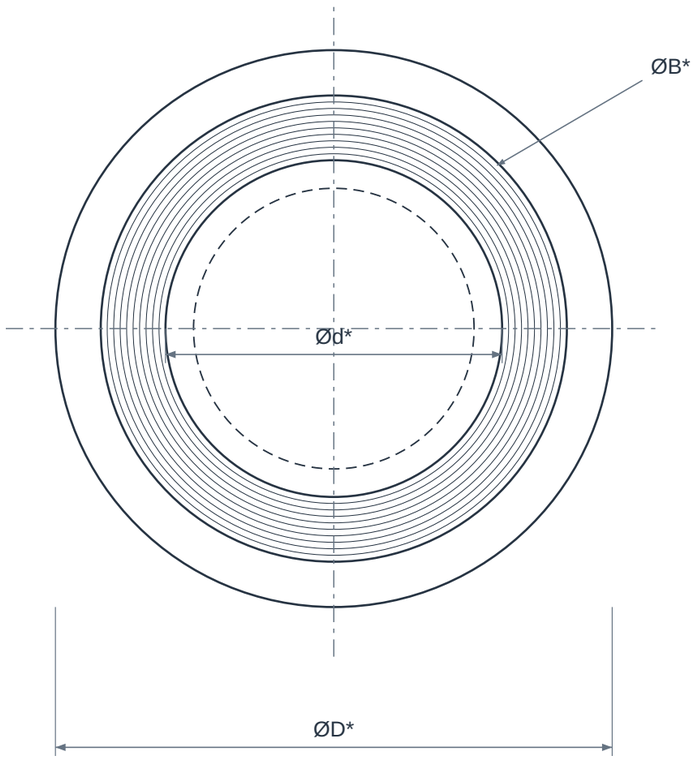

CORTE RADIAL E DETALHE

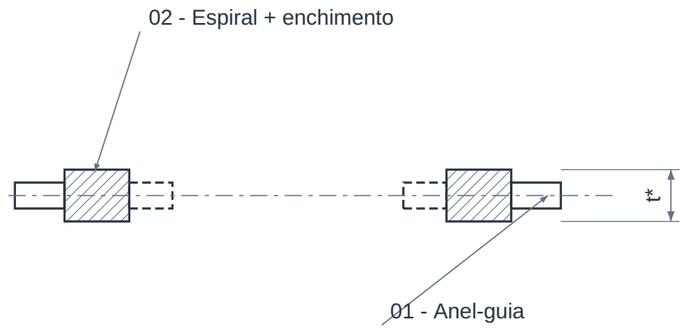

ENROLAMENTO - DETALHE AMPLIADO

03 - Anel interno: tracejado, conforme configuração.

Espessuras e seção mostradas sem escala.

02 QUADRO DIMENSIONAL

COTA	DESCRIÇÃO	VALOR
NPS	Bitola do flange	32"
Classe	Classe da interface	Definir no projeto
ØD	Diâmetro externo do anel-guia	A confirmar
ØB	Diâmetro externo da espiral	A confirmar
Ød	Diâmetro interno da espiral	A confirmar
Ødi*	Furo do anel interno (CGI)	Confirmar bore e configuração
t*	Espessura da espiral	Confirmar configuração
tg*	Espessura dos anéis	Confirmar configuração

ELEMENTOS REPRESENTADOS

01 Anel-guia externo

02 Espiral metálica com enchimento

03 Anel interno, quando especificado

LEITURA DO DESENHO

Dimensões ØD, ØB e Ød: tabela métrica Flexitallic CG / CGI para flanges ASME B16.5, classes 150 / 300.

O anel interno está representado tracejado: sua presença e seu diâmetro devem ser definidos na configuração aprovada.

Para flanges SO / roscados de pequeno diâmetro, conferir a tabela específica do fabricante.

Para esta configuração, classe, série do flange e dimensões finais precisam ser definidas no projeto.

JUNTA ESPIRALADA PARA FLANGE

NPS do flange | 32" | Sob projeto

03 IDENTIFICAÇÃO E CONFIGURAÇÃO

Junta semimetálica que combina espiras metálicas e enchimento para vedar uniões flangeadas. A configuração dos anéis e o material de enchimento devem acompanhar a face, o fluido e o ciclo térmico da linha.

Material	Fita metálica, enchimento e anéis conforme serviço
Referência normativa	ASME B16.20 · conjunto flangeado conforme projeto
Conexão	Junta para união flangeada
NPS do flange	32"
Diâmetro nominal (DN)	800
Configuração	Sob projeto - confirmar dimensões e requisitos com a GDL

Confirmar série A/B da montagem B16.47, classe, face e dimensões da junta antes do fornecimento.

04 CARACTERÍSTICAS TÉCNICAS

Construção	Fita metálica perfilada enrolada com material de enchimento.
Anel externo	Centraliza a junta; material definido na especificação.
Anel interno	Restringe a deformação interna da espiral; definir conforme norma e configuração.
Enchimento	Grafite flexível ou PTFE, entre opções compatíveis com o serviço.
Face do flange	Selecionar a construção correta para a interface do projeto.
Identificação	NPS, classe, materiais e marcação conforme a junta selecionada.
Pressão e temperatura	Limites do conjunto flange-junta-fixadores, avaliados simultaneamente.
Montagem	Requer carga de assentamento adequada, faces em condição aceitável e aperto controlado.

05 MATERIAIS E CONSTRUÇÃO

Alternativas de seleção; a configuração fornecida é definida na proposta aprovada.

Espira	Aço inoxidável ou liga especificada
Vedação	Grafite ou PTFE conforme aplicação
Anéis	Materiais interno e externo definidos no pedido

06 NORMAS E ESCOPO

ASME B16.20	Dimensões, materiais e identificação de juntas espiraladas.

Normas e edições aplicáveis dependem do projeto e do modelo. A referência à norma não representa, isoladamente, certificação ou comprovação de ensaio.

07 APLICAÇÕES E SELEÇÃO

- Uniões flangeadas de processo
- Linhas de vapor com configuração compatível
- Óleo, gás e petroquímica

Para cotar, informe:

- NPS, classe e face do flange
- Material da espira e do enchimento
- Anéis interno/externo e espessura
- Fluido, pressão, temperatura e ciclos

08 CRITÉRIOS DA ESPECIFICAÇÃO

- Confirme na proposta a construção, os materiais e o fabricante da junta. As alternativas dos catálogos consultados não definem automaticamente a peça fornecida.

09 BASE DIMENSIONAL E REFERÊNCIAS

Critérios dimensionais e leitura das cotas: consulte o quadro e as notas da primeira folha.

1. Flexitallic - Spiral Wound Gaskets, tabelas 2 e 3
2. Teadit - Juntas Metalflex 913M
3. Teadit - Style 913
4. ASME B16.20 - Metallic Gaskets for Pipe Flanges

Catálogos de terceiros documentam referências dimensionais e alternativas construtivas; não identificam necessariamente o fabricante do item fornecido pela GDL.

10 ATENDIMENTO GDL

Ver produto no site GDL | Solicitar cotação

vendas@gdltubos.com.br | Central de vendas em São Paulo/SP | Matriz em Registro/SP