JUNTA ESPIRALADA PARA FLANGE

NPS do flange | 24" | Classe 150

REV. 01 / 20.10.2026

FOLHA DE DADOS | A3

01 VISTAS TÉCNICAS E COTAS

VISTA FRONTAL - CG / CGI

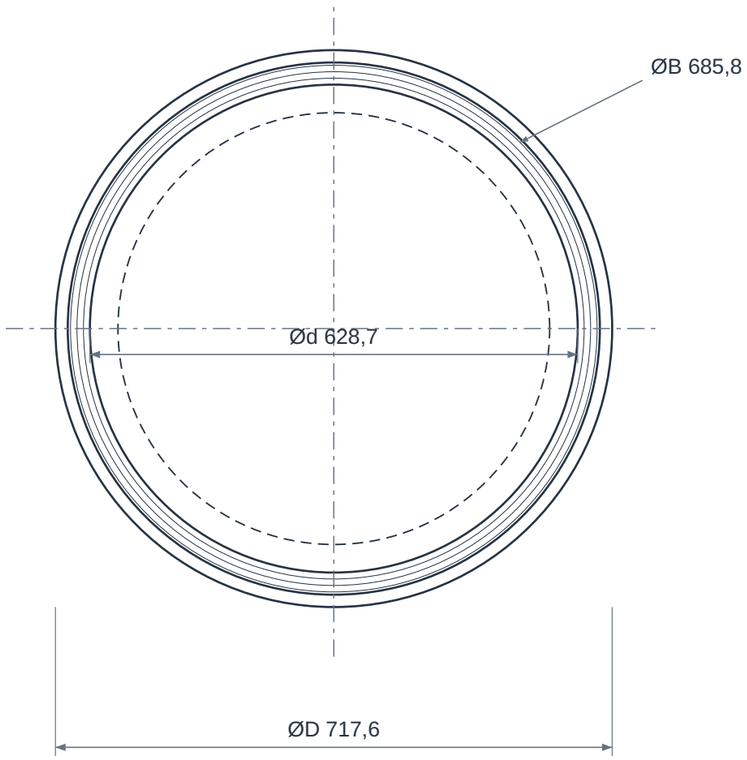

CORTE RADIAL E DETALHE

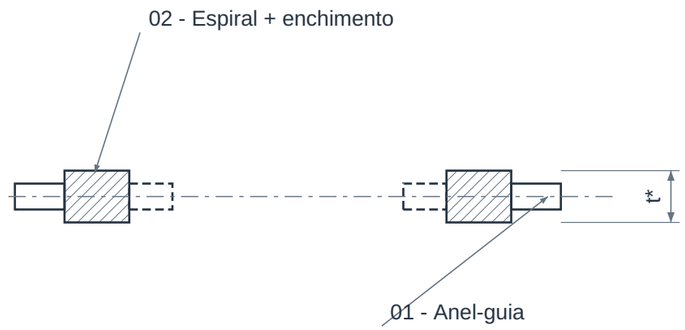

ENROLAMENTO - DETALHE AMPLIADO

03 - Anel interno: tracejado, conforme configuração.

Espessuras e seção mostradas sem escala.

02 QUADRO DIMENSIONAL

COTA	DESCRIÇÃO	VALOR
NPS	Bitola do flange	24"
Classe	Classe da interface	150
ØD	Diâmetro externo do anel-guia	717,6 mm
ØB	Diâmetro externo da espiral	685,8 mm
Ød	Diâmetro interno da espiral	628,7 mm
Ødi*	Furo do anel interno (CGI)	Confirmar bore e configuração
t*	Espessura da espiral	Confirmar configuração
tg*	Espessura dos anéis	Confirmar configuração

ELEMENTOS REPRESENTADOS

01 Anel-guia externo

02 Espiral metálica com enchimento

03 Anel interno, quando especificado

LEITURA DO DESENHO

Dimensões ØD, ØB e Ød: tabela métrica Flexitallic CG / CGI para flanges ASME B16.5, classes 150 / 300.

O anel interno está representado tracejado: sua presença e seu diâmetro devem ser definidos na configuração aprovada.

Para flanges SO / roscados de pequeno diâmetro, conferir a tabela específica do fabricante.

Materiais, enchimento e requisitos dos anéis são definidos conforme fluido, temperatura e especificação.

JUNTA ESPIRALADA PARA FLANGE

NPS do flange | 24" | Classe 150

03 IDENTIFICAÇÃO E CONFIGURAÇÃO

Junta semimetálica que combina espiras metálicas e enchimento para vedar uniões flangeadas. A configuração dos anéis e o material de enchimento devem acompanhar a face, o fluido e o ciclo térmico da linha.

Material	Fita metálica, enchimento e anéis conforme serviço
Referência normativa	ASME B16.20 conforme configuração
Conexão	Junta para união flangeada
NPS do flange	24"
Diâmetro nominal (DN)	600
Classe do flange	150

Selecionar diâmetros da junta, anéis, material de enchimento, face e classe dos flanges.

04 CARACTERÍSTICAS TÉCNICAS

Construção	Fita metálica perfilada enrolada com material de enchimento.
Anel externo	Centraliza a junta; material definido na especificação.
Anel interno	Restringe a deformação interna da espiral; definir conforme norma e configuração.
Enchimento	Grafite flexível ou PTFE, entre opções compatíveis com o serviço.
Face do flange	Selecionar a construção correta para a interface do projeto.
Identificação	NPS, classe, materiais e marcação conforme a junta selecionada.
Pressão e temperatura	Limites do conjunto flange-junta-fixadores, avaliados simultaneamente.
Montagem	Requer carga de assentamento adequada, faces em condição aceitável e aperto controlado.

05 MATERIAIS E CONSTRUÇÃO

Alternativas de seleção; a configuração fornecida é definida na proposta aprovada.

Espira	Aço inoxidável ou liga especificada
Vedação	Grafite ou PTFE conforme aplicação
Anéis	Materiais interno e externo definidos no pedido

06 NORMAS E ESCOPO

ASME B16.20	Dimensões, materiais e identificação de juntas espiraladas.

Normas e edições aplicáveis dependem do projeto e do modelo. A referência à norma não representa, isoladamente, certificação ou comprovação de ensaio.

07 APLICAÇÕES E SELEÇÃO

- Uniões flangeadas de processo
- Linhas de vapor com configuração compatível
- Óleo, gás e petroquímica

Para cotar, informe:

- NPS, classe e face do flange
- Material da espira e do enchimento
- Anéis interno/externo e espessura
- Fluido, pressão, temperatura e ciclos

08 CRITÉRIOS DA ESPECIFICAÇÃO

- Confirme na proposta a construção, os materiais e o fabricante da junta. As alternativas dos catálogos consultados não definem automaticamente a peça fornecida.

09 BASE DIMENSIONAL E REFERÊNCIAS

Critérios dimensionais e leitura das cotas: consulte o quadro e as notas da primeira folha.

1. Flexitallic - Spiral Wound Gaskets, tabelas 2 e 3
2. Teadit - Juntas Metalflex 913M
3. Teadit - Style 913
4. ASME B16.20 - Metallic Gaskets for Pipe Flanges

Catálogos de terceiros documentam referências dimensionais e alternativas construtivas; não identificam necessariamente o fabricante do item fornecido pela GDL.

10 ATENDIMENTO GDL

Ver produto no site GDL | Solicitar cotação

vendas@gdltubos.com.br | Central de vendas em São Paulo/SP | Matriz em Registro/SP